stratum plus
Археология и культурная антропология

E-ISSN: 1857-3533

№4. 2017

МЕЖДУ ЛИМЕСОМ И ПОДНЕБЕСНОЙ: ЦЕНТРЫ ВЛАСТИ И ПРОИЗВОДСТВА

80 лет со дня рождения М.Б. Щукину
Становление «кочевых» государств Северного Китая
Римский импорт в Тире
Стеклоделие за римским лимесом
Мода в варварских обществах
Размышления о первых стременах.
О происхождении кочевников Устюрта
Археологи Петрограда в годы Революции и Гражданской войны
«Марфовский клад» 1925 г.

Ответственный редактор — **Олег В. Шаров**

САНКТ-ПЕТЕРБУРГ КИШИНЕВ ОДЕССА БУХАРЕСТ **2017**

E-ISSN: 1857-3533

Stratum plus. Nr. 4.
Archaeology and Cultural Anthropology

Between Limes and the Celestial Empire: centers of power and production

Mark B. Shchukin's 80th Birthday Anniversary
Evolution of 'Nomadic' States in Northern China
Roman Import in Tyras
Glass Making Beyond the Roman Limes
Fashion in Barbarian Societies
Considerations about the First Stirrups
On the Origins of Ustyurt Nomads

Editor-in-Charge — **Oleg V. Sharov**

Saint Petersburg. **Kishinev**. Odessa. Bucharest.
2017

Stratum plus. Nr. 4.
Arheologie şi antropologie culturală

Între Limes şi Imperiul Celest: centrele de putere şi producție

Mark Shchukin la 80 de ani
Formarea statelor „nomade" ale Chinei de Nord
Importul roman în Tyras
Sticlăritul după limesul roman
Moda în societățile barbare
Meditații asupra primelor scări de șa
Despre proveniența nomazilor din Ustyurt

Redactor responsabil — **Oleg V. Sharov**

Sankt Petersburg. **Chişinău**. Odesa. Bucureşti.
2017

80 лет со дня рождения
члена редколлегии журнала «Stratum plus»
Марка Борисовича Щукина

Решением Сената университета «Высшая антропологическая школа» и редакции журнала «Stratum plus» от 2007 г. имя Марка Борисовича Щукина в память о его выдающихся заслугах навсегда вписано в состав редколлегии этого издания

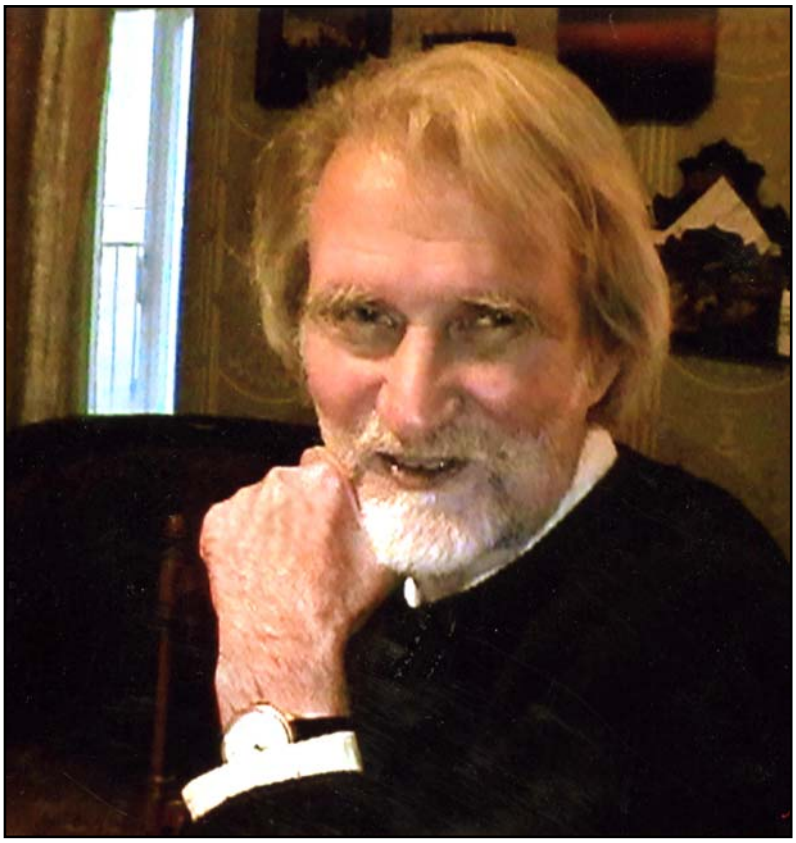

80th anniversary of **Mark B. Shchukin**,
member of Stratum plus editorial board

Aniversarea de 80 de ani a lui **Mark B. Shchukin**,
membru al colegiului redacțional revistei „Stratum plus”

СОДЕРЖАНИЕ

AD MEMORIAM

О. В. Шаров (*Санкт-Петербург, Россия*). 80 лет М. Б. Щукину: 10 лет спустя... 17

ТРАНСФЕРТ ИДЕЙ И ТЕХНОЛОГИЙ

В. В. Анисимов (*Москва, Россия*). О способах распространения моды в варварских обществах: социальные элиты, ремесленники и мобильность (на примере кельтов эпохи латена) 25

А. В. Дедюлькин (*Ростов-на-Дону, Россия*), Н. Ф. Шевченко (*Краснодар, Россия*). Доспех из погребения рубежа эр могильника Мезмай-1. Кольчуги на Северо-Западном Кавказе 47

Т. Н. Смекалова (*Санкт-Петербург, Россия*), Ф. Н. Лисецкий, Ж. А. Буряк (*Белгород, Россия*). Изучение позднескифского поселенческого и агрохозяйственного комплекса Борут-Хане в Предгорном Крыму естественнонаучными методами 57

Д. П. Шульга (*Новосибирск, Россия*). Основные тенденции становления «кочевых» государств Северного Китая в V в. до н. э. — III в. н. э. 81

П. В. Шувалов (*Санкт-Петербург, Россия*). Скрутка, строп, лестница, ступень, кольцо. Размышления о первых стременах 89

ПРОИЗВОДСТВО И ОБМЕН В АНТИЧНОМ И ВАРВАРСКОМ МИРАХ

М. М. Чореф (*Нижневартовск, Россия*). Новая античная свинцовая печать из Херсонеса Таврического 99

М. С. Касенов (*Атырау, Казахстан*), М. К. Сейткалиев (*Алматы, Казахстан*). Случайная находка ручки патеры типа «Millingen» в Северном Прикаспии 115

О. К. Савельев (*Одесса, Украина*). Римский импорт I в. н. э. в Тире и некоторые вопросы римско-варварских контактов в Северо-Западном Причерноморье 119

И. Н. Храпунов (*Симферополь, Крым*). Еще один германский след в Крыму 135

О. С. Румянцева (*Москва, Россия*). Стеклоделие за лимесом: новые данные об организации производства и хронологии мастерской в Комарове . 141

И. А. Сапрыкина, А. В. Мастыкова (*Москва, Россия*). Золотые изделия из «княжеского» погребения с поселения Мухино-2 гуннского времени на Верхнем Дону: редкие техники изготовления? 165

Р. П. Смирнов (*Севастополь, Крым*). Плинфа с индиктными клеймами и актуальные проблемы археологии позднеантичного Херсонеса. . . 181

РИМ И ВАРВАРЫ: ЦЕНТРЫ ВЛАСТИ И ПРОИЗВОДСТВА

Н. Ю. Лимберис, И. И. Марченко (*Краснодар, Россия*). Погребения с фибулами из грунтового могильника меотского городища Спорное. 201

Т. И. Слободян (*Киев, Украина*). Погребальные памятники раннеримского времени Прикарпатья: хронология и время функционирования . . . 215

И. В. Бруяко, А. Н. Дзиговский (*Одесса, Украина*), Р. Мадыда-Легутко (*Краков, Польша*). Studia Baltica et Pontica (Сармато-германский комплекс на городище Картал в низовьях Дуная) 233

А. С. Чуркин, И. И. Шкрибляк (*Симферополь, Крым*). Новые позднеантичные некрополи в Центральном Крыму. 265

Р. Д. Голдина (*Ижевск, Россия*). Тарасовский могильник на Средней Каме и проблемы миграций в Волго-Камье (III—V вв.) 295

В. Н. Ягодин (†), Е. П. Китов (*Москва, Россия*), В. В. Ягодин (*Нукус, Узбекистан*). Типология погребальных комплексов могильника Казыбаба I во II—IV вв. н. э. (к вопросу о происхождении кочевников юго-восточного чинка Устюрта) 357

ИЗ ИСТОРИИ НАУКИ

И. Л. Тихонов (*Санкт-Петербург, Россия*). Археологи Петрограда в годы Революции и Гражданской войны 383

Е. Г. Застрожнова, О. В. Шаров (*Санкт-Петербург, Россия*). «Марфовский клад» 1925 г. (публикация архивных материалов) 395

Список сокращений. 411

Авторам *Stratum plus* 415

CONTENTS

AD MEMORIAM

O. V. Sharov (*Saint Petersburg, Russian Federation*). M. B. Shchukin's 80th Birthday Anniversary: 10 Years After… 17

TRANSFER OF IDEAS AND TECHNOLOGIES

V. V. Anisimov (*Moscow, Russian Federation*). On the Methods of Fashion Distribution in Barbaric Societies: the Social Elite, Craftsmen and Mobility (as illustrated by La Tène Celts) 25

A. V. Dedyulkin (*Rostov-on-Don, Russian Federation*), N. F. Shevchenko (*Krasnodar, Russian Federation*). Body Armour from the Burial of the Early 1st Century AD in the Mezmay Necropolis. Chain Mail Armour on the North-Western Caucasus. 47

T. N. Smekalova (*Saint Petersburg, Russian Federation*), F. N. Lisetskii, Zh. A. Buryak (*Belgorod, Russian Federation*). Study of the Late Scythian Settlement and Agricultural-Residential Complex of Borut-Khane in the Piedmont Crimea by Natural Science Methods 57

D. P. Shulga (*Novosibirsk, Russian Federation*). Main Development Tendencies of North China "Nomadic" States in 5th Century BC — 3rd Century AD . . . 81

P. V. Shuvalov (*Saint Petersburg, Russian Federation*). The Twist, the Strop, the Ladder, the Step, the Ring. Reflections on the First Stirrups 89

PRODUCTION AND EXCHANGE IN ANCIENT AND BARBARIAN WORLD

M. M. Choref (*Nizhnevartovsk, Russian Federation*). Newly Found Ancient Lead Seal of Tauric Chersonesos 99

M. S. Kasenov (*Atyrau, Kazakhstan*), M. K. Seitkaliev (*Almaty, Kazakhstan*). Random Archaeological Finding of "Millingen" Type Patera Handle in Northern Caspian Region 115

O. K. Savelyev (*Odessa, Ukraine*). Roman Import of the 1st Century AD in Tyras and Some Matters of Roman-Barbarian Contacts in the North-Western Black Sea Region 119

I. N. Khrapunov (*Simferopol, Crimea*). Another Germanic "Footprint" in the Crimea 135

O. S. Rumyantseva (*Moscow, Russian Federation*). Glass Working beyond the Limes: New Data on the Manufacturing Organization and the Chronology of the Komarov Workshop. 141

I. A. Saprykina, A. V. Mastykova (*Moscow, Russian Federation*). Gold Items from the Mukhino-2 ''Princely'' Burial Ground of the Hunnic Period in the Upper Don: rare manufacturing techniques? 165

R. P. Smirnov (*Sevastopol, Crimea*). Brickstamps with the Indiction Date and Current Issues of the Archaeology of Late Antiquity in Tauric Chersonesos 181

ROME AND BARBARIANS: CENTERS OF POWER AND PRODUCTION

N. Yu. Limberis, I. I. Marchenko (*Krasnodar, Russian Federation*). Graves with Fibulae from the Burial Ground of the Maeotian Settlement Spornoye . . 201

T. I. Slobodyan (*Kiev, Ukraine*). Early Roman Time Funerary Sites in the Subcarpatian Region: Chronology and Period of Existence 215

I. V. Bruyako, A. N. Dzigovskiy (*Odessa, Ukraine*), R. Madyda-Legutko (*Kraków, Poland*). Studia Baltica et Pontica (Sarmatian-Germanic complex at the Kartal Hillfort on the Lower Danube) 233

A. S. Churkin, I. I. Shkribliak (*Simferopol, Crimea*). New Necropolises in the Central Crimea in Late Antiquity Period 265

R. D. Goldina (*Izhevsk, Russian Federation*). Tarasovo Burial Ground on the Middle Kama and Issues of the Volga-Kama Migrations (3rd—5th cent.). . 295

V. N. Yagodin (†), E. P. Kitov (*Moscow, Russian Federation*), V. V. Yagodin (*Nukus, Uzbekistan*). The Typology of Funerary Complexes of the Kazybaba I Cemetery in 2nd — 4th Centuries AD (on the origins of the nomads of the Ustyurt south-east edges) 357

FROM THE HISTORY OF SCIENCE

I. L. Tikhonov (*Saint Petersburg, Russian Federation*). Petrograd's Archaeologists during the Revolution and the Civil War 383

E. G. Zastrozhnova, O. V. Sharov (*Saint Petersburg, Russian Federation*). The Marfovka Hoard of 1925 (publication of archival materials) 395

List of Abbreviations 411

Submissions 415

А. С. Чуркин, И. И. Шкрибляк

Новые позднеантичные некрополи в Центральном Крыму

Keywords: Crimean Scythia, Late Antiquity, ground necropolises, funerary rite, grave goods

Cuvinte cheie: Crimeea Scitică, antichitatea târzie, necropole plane, rit funerar, inventar funerar

Ключевые слова: Крымская Скифия, поздняя античность, грунтовые некрополи, погребальный обряд, погребальный инвентарь

A. S. Churkin, I. I. Shkribliak

New Necropolises in the Central Crimea in Late Antiquity Period

The article is dedicated to the 2014 field season results of Crimean piedmont archaeological expedition, during which three new ground necropolises of the 3rd — 4th centuries AD in Submountain Crimea in the Zuya, Burulcha, Karasu interfluve were investigated. Investigations had a character of rescue works, all inspected objects in past 10 years were systematically plundered. A total of ten ground T-form vaults and one ground grave were investigated completely. As a result, the geographical line of funerary sites like Neusatz-Druzhnoe was continued and completed in the east direction, new types of funerary structures were discovered and their chronological position determined in general system of antiquities on Crimean peninsula.

A. S. Churkin, I. I. Shkribliak

Noi necropole antice târzii în Crimeea Centrală

Articolul este consacrat rezultatelor lucrărilor a. 2014 a expediției arheologice Premontane din Crimeea în timpul cărora au fost studiate trei noi necropole plane din sec. III—IV e. n. în Crimeea Premontană, în interfluviul Zuya, Burulcea şi Karasu. Lucrările aveau un caracter de salvare — toate obiectele cercetate pe parcursul ultimilor 10 ani erau supuse jefuirilor sistematice. În general au fost cercetate rămăşițele deranjate a zece cavouri în formă de T în plan cu înmormântări colective şi un mormânt plan. Lucrările efectuate au permis să fie continuat şi închis lanțul monumentelor funerare de tip Neyzats-Drujnoe în direcția estică, să fie documentate noi tipuri de construcții funerare, să fie determinată cronologia lor țn sistemul comun al vestigiilor peninsulei Crimeea.

А. С. Чуркин, И. И. Шкрибляк

Новые позднеантичные некрополи в Центральном Крыму

Статья посвящена итогам работ Крымской Предгорной археологической экспедиции 2014 г., в ходе которых были изучены три новых грунтовых некрополя III—IV вв. н. э. в Предгорном Крыму, в междуречье Зуи, Бурульчи и Карасу. Работы носили спасательный характер — все обследованные объекты на протяжении последних 10 лет подвергались систематическим ограблениям. В общей сложности было доследовано десять грунтовых склепов Т-образной планировки с коллективными захоронениями и одна грунтовая могила. Проведенные работы позволили продолжить и замкнуть географическую цепочку погребальных памятников типа Нейзац-Дружное в восточном направлении, выявить новые типы погребальных конструкций, установить их хронологию в общей системе древностей Крымского полуострова.

В 2014 г. на территории Белогорского района Республики Крым, в междуречье рек Зуи, Бурульчи и Карасу, у северных склонов Внешней гряды Крымских гор были обследованы три позднеантичных некрополя (Карасу-Баши, Розенталь, Отар-Кой) с очевидными признаками недавних грабительских раскопок[1]. Масштаб ограблений и полное отсутствие данных об этих объектах обусловили необходимость их обследования и раскопок отдельных погребальных сооружений[2]. Перед началом работ на всех трех некрополях была

[1] Работы проводились Крымской Предгорной археологической экспедицией историко-археологического музея-заповедника «Неаполь Скифский».

[2] Весной 2017 г. некрополь Отаркой был вторично «открыт» экспедицией И. Н. Храпунова и по нелепому стечению обстоятельств Государственным комитетом по охране культурного наследия Республики Крым был еще раз, правда, уже под другим названием, включен в реестр выявленных объектов археологического наследия.

© *Stratum plus*. Археология и культурная антропология.
© А. С. Чуркин, И. И. Шкрибляк, 2017.

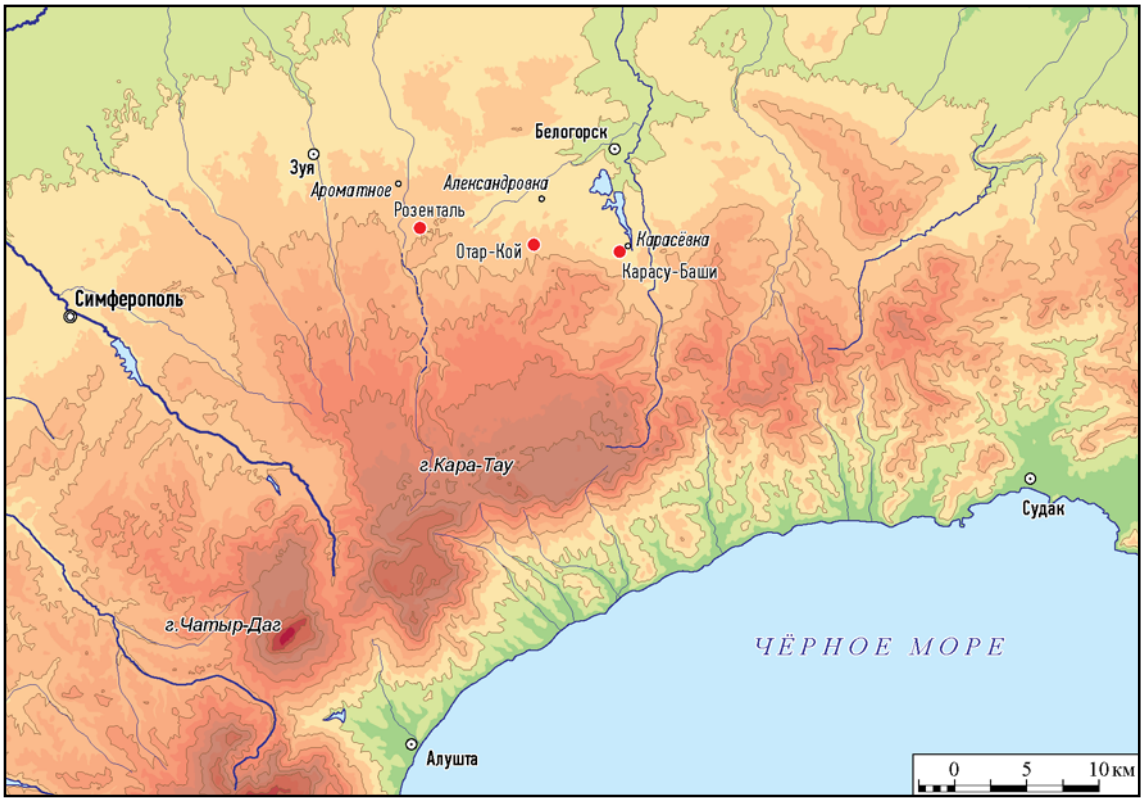

Рис. 1. Исследованные в 2014 г. позднеантичные некрополи Карасу-Баши, Розенталь и Отаркой на карте Крымского полуострова.

Fig. 1. Late Antiquity necropolises Karasu-Bashi, Rosental and Otarkoy on the map of Crimean peninsula. Field season 2014.

произведена топографическая съемка рельефа с посадкой грабительских шурфов[3].

Некрополь Карасу-Баши находится в 900 м на юго-запад от с. Карасёвка (до 1948 г. — Карасу-Баши) Белогорского района Республики Крым у северного подножия г. Тас-Тау (рис. 1). С крымско-татарского Карасу-Баши переводится как «верховье черной воды», чему соответствует и географическое местоположение некрополя — у истока р. Карасу, крупнейшего притока р. Салгир, самой длинной реки Крымского полуострова.

Информация о существовании памятника была получена от жителя с. Вишенное Белогорского района. Опрос местного населения показал, что некрополь был обнаружен грабителями в 2012—2013 гг., этим же временем датируются первые грабительские шурфы. По свидетельствам жителей близлежащего с. Карасевка, наличие некрополя было определено по провалу грунтового склепа у обочины полевой дороги. Для обнаружения подземных пустот и каменных закладов грабители системно отрабатывали территорию памятника металлическими щупами, а в «результативных» местах закладывались шурфы прямоугольной в плане формы размером ок. 1 × 0,5 м. Во время осмотра территории памятника было насчитано не менее 15 таких шурфов, меньшая часть которых имела проломы в подземные погребальные камеры. Экспедицией было принято решение доследовать два недавних грабительских шурфа, выкопанных, как выяснилось позже, над грунтовым склепом и грунтовой могилой.

Объект 1. Грунтовый склеп, вырубленный в плотном мергеле (рис. 2: 1). Ориентирован по оси северо-восток — юго-запад. Грабительская яма пробила верхнюю часть купола полости, образовавшейся в результате обвала потолка и стенок камеры.

В результате произведенной зачистки материковой поверхности к северо-востоку от шурфа, на отметке –0,7 м от современной дневной поверхности было обнаружено пятно заполнения входной ямы вытянутой восьмерковидной формы. В юго-западной части этого пятна, над привходовой частью дромоса хорошо прослеживалось более темное заполнение древней грабительской ямы, над которым

[3] Выражаем искреннюю признательность канд. ист. наук Ю. П. Зайцеву и В. Ю. Юрочкину за консультации и помощь в подготовке данной работы.

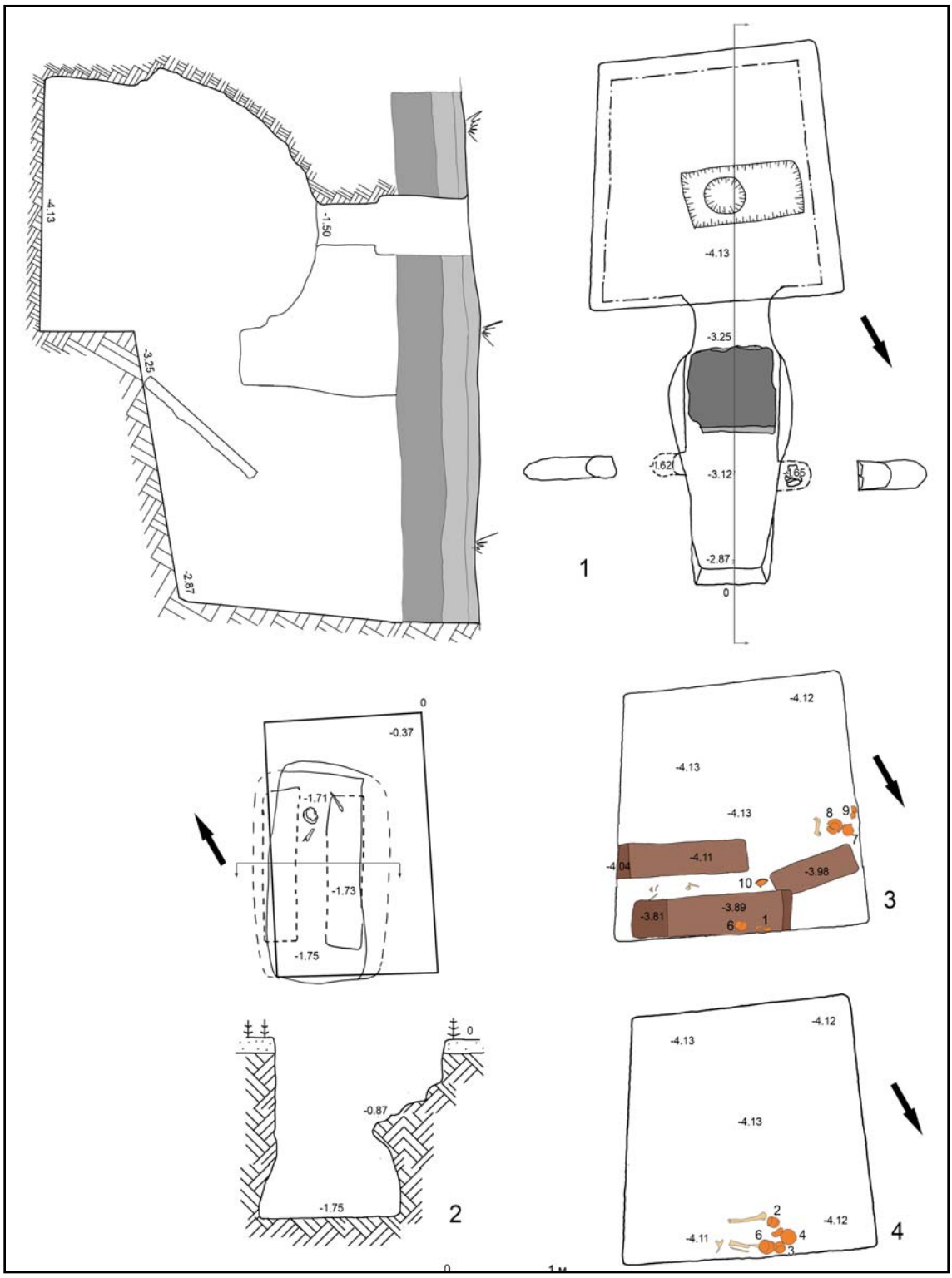

Рис. 2. Некрополь Карасу-Баши. Объект 1: план, разрез (1), план камеры (3, 4); объект 2: план и разрез (2).

Fig. 2. Karasu-Bashi necropolis. Object 1: plan, section (1), chamber plan (3, 4); object 2: plan and section (2).

была обнаружена поваленная каменная стела без признаков обработки.

Входная яма оказалась заполнена переотложенным щебенистым мергелем, по плотности практически не отличающимся от материкового грунта. В плане прямоугольной формы, длиной 2,1 м, шириной 0,9 м. Ее глубина от поверхности материка — 2 м. На высоте 1,3 м от дна входной ямы, в ее продольных стенках зафиксированы 2 паза-ниши, высотой 0,87 м и 0,63 м, шириной 0,25 м, глубиной 0,35 м. На дно одной из ниш был уло-

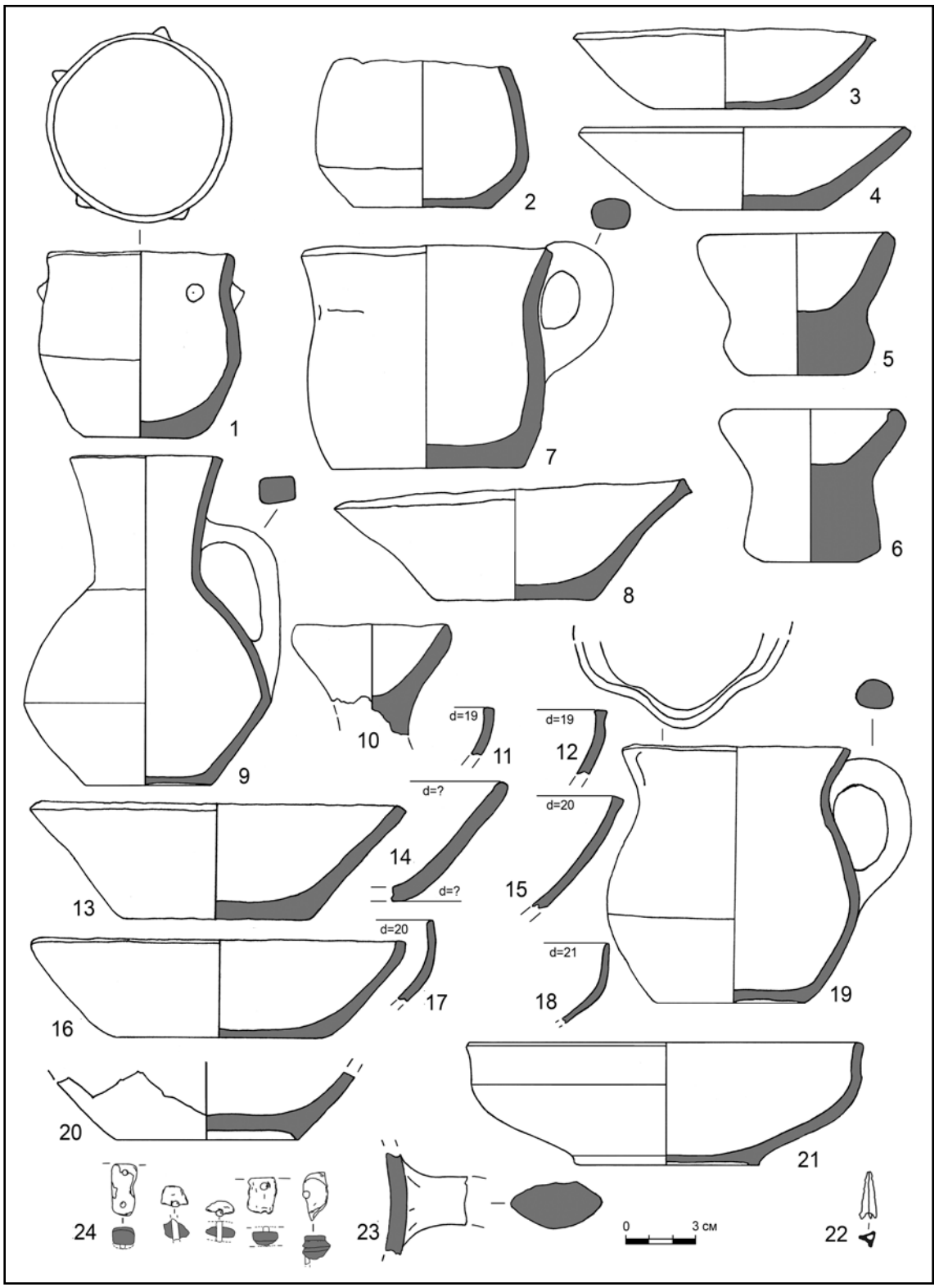

Рис. 3. Некрополь Карасу-Баши. Индивидуальные находки из погребальной камеры объекта 1.

Fig. 3. Karasu-Bashi necropolis. Finds from the object 1 funerary chamber.

жен небольшой фрагмент плоской сланцевой плитки. Входное отверстие частично разрушено обвалом и древним ограблением, его высота 1,3 м, ширина 0,75 м. Вход в камеру склепа закрывался сланцевой плитой (размер 1,4 × 0,75 × 0,1 м), отваленной при древнем ограблении.

Склеп Т-образной планировки. Камера склепа трапециевидной формы, устроена с юго-западной стороны. Длина СВ стенки —

2,5 м, СЗ — 2,4 м, ЮЗ — 2,1 м, ЮВ — 2,4 м. Стенки прослежены на высоту 0,88 м, расстояние от пола камеры до начала провала — 2,6 м. К потолку камера сужалась, на расстоянии 0,88 м от пола параметры СЗ и СВ стенок составили соответственно 2,1 и 2,1 м.

На дне камеры были обнаружены останки одного погребенного, захороненного в деревянной (предположительно дубовой) колоде. Нижняя сильно истлевшая часть колоды обнаружена у входа в камеру, ее крышка — в 20 см к юго-западу. Отломанный кусок дерева, также относящийся к колоде, был зафиксирован в СЗ углу камеры. Зачистка поверхности дна камеры выявила следы древнего ограбления: на колоде найден раздавленный лепной кувшин (1) (рис. 2: 3). Между колодой и остатками крышки находился фрагмент краснолаковой тарелки (10). Разбор остатков колоды выявил скопление лепной и гончарной посуды под ним (рис. 2: 4): близ входа в камеру — лепная кружка (6), два лепных горшка биконической формы (2, 3), тарелка (4) и разрозненные фрагменты сильно истлевших человеческих костей, близ юго-восточной стенки на полу были зафиксированы лепные тарелки (8, 9) и кувшин (7), крупная кость животного. В северо-восточном углу камеры были обнаружены два лепных необожженных изделия (курильницы?) во фрагментированном состоянии (5). В перемешанном грунте над колодами найдены многочисленные фрагменты лепной посуды (рис. 3: 4, 8, 11—14, 17, 18, 20), которые впоследствии склеились в целые формы. Расположение антропологических останков и основного набора посуды близ дромоса хорошо иллюстрирует процесс древнего ограбления: после проникновения в камеру колода с погребенным была перемещена ко входу (единственному источнику естественного света), где и пересматривалось ее содержимое. Современные грабители после проникновения в камеру через купол провала выбрали заполнение небольшим шурфом до дна в южном углу камеры. Никаких признаков захоронения и погребального инвентаря в этом месте не оказалось.

В процессе работ весь грунт со дна камеры был просеян. Благодаря этому были обнаружены 8 фрагментов сложносоставного костяного гребня (11), 103 косточки кизила, бронзовый наконечник стрелы (12), стеклянные, гагатовые и сердоликовые бусы (13—20), 10 фрагментов железного ножа, фрагмент венчика лепной курильницы (рис. 3: 10), верхний прилеп ручки светлоглиняной амфоры (рис. 3: 23).

Описание находок:

1. Кувшин лепной нелощеный биконической формы с квадратной в сечении ручкой (рис. 3: 9). H = 9,5 см. D венчика = 11 см. D дна = 8,5 см.

2. Горшок лепной нелощеный с биконическим туловом (рис. 3: 1). Под венчиком украшен 4 налепами. D венчика = 8 см. D дна = 5,5 см. H = 7,5 см.

3. Горшок лепной лощеный биконической формы (рис. 3: 2). H = 6 см. D венчика = 7,5 см. D дна = 6 см.

4. Тарелка лепная лощеная (рис. 3: 3). H = 3,5 см. D венчика = 13 см. D дна = 6,5 см.

5. Изделия глиняные необожжённые в 2 экз. рюмкообразной формы (рис. 3: 5, 6). Ножка массивная, округлая в сечении. H = 6 см, d венчика = 7,2 см. H = 6,5 см, D венчика = 7,9 см.

6. Кружка лепная нелощеная с овальной в сечении ручкой (рис. 3: 7). H = 9,5 см. D венчика = 11 см. D дна = 8.5 см.

7. Кувшин лепной лощеный биконической формы с носиком-сливом (рис. 3: 19). H = 10,5 см. D горла = 10 см. D дна = 7 см. D тулова = 9,7 см.

8. Тарелка лепная лощеная (рис. 3: 16). H = 4 см. D венчика = 16 см. D дна = 9,5 см.

9. Сосуда лепного лощеного венчика фрагмент (рис. 3: 5). D = 19 см.

10. Краснолаковой тарелки с вертикальным венчиком на кольцевом поддоне фрагмент (рис. 3: 21). D венчика = 18 см. D донца = 8 см.

11. Гребня костяного сложносоставного с бронзовыми штифтами фрагменты (рис. 3: 24). Длина = 2,5—3 см.

12. Наконечник срелы втульчатый трехгранный бронзовый (рис. 3: 22). 2,1×0,5 см.

13. Бусины глазчатой из синего стекла фрагмент (рис. 15: 8). 1,6×1 см. Глазки белого стекла с синим диском посередине.

14. Бусина гагатовая ромбовидная с двумя параллельными каналами отверстий (рис. 16: 7). 0,5×0,5 см. Тип 37 по Алексеевой (Алексеева 1978: 15).

15. Бусина шестнадцатигранная сердоликовая (сардер?) (рис. 15: 3). Тип 5 по Алексеевой (Алексеева 1982: 19).

16. Пронизь желтого стекла с валиками на краях с внутренней металлической прокладкой (рис. 15: 1). 0,5×0,5 см. Тип 24 по Алексеевой (Алексеева 1978: 32).

17. Бусина фигурной формы прозрачного синего стекла (рис. 15: 4). 1,9×1,1 см.

18. Бусина гагатовая веретеновидной формы (рис. 15: 2). 1,6×0,6 см.

19. Бусина глухого черного стекла поперечно сжатая (рис. 15: 6). 1,4×0,5 см.

20. Бусина округлой формы глухого черного стекла (рис. 15: 5). 1×0,5 см. Тип 18 по Алексеевой (Алексеева 1978: 65).

Хронологические индикаторы:

1. Фрагменты сложносоставного костяного гребня (рис. 3: 24). Отсутствие целой формы изделия не позволяет определить его тип; согласно принятой хронологии, такие гребни изготавливались со второй половины II до конца IV в. н. э., наибольшее же количество находок относится ко второй половине III — первой половине IV в. н. э. (Thomas 1960: 77—94).

2. Бусы (рис. 15: 1—8). Подобный набор стеклянных и полудрагоценных украшений зафиксирован, например, в погребениях 29 и 26 позднеантичного некрополя у с. Суворово, датирующихся первой половиной — серединой IV в. н. э. (Зайцев 1997: 110).

Объект 2. Могила неясной конструкции (грунтовая? подбойная?) (рис. 2: 2). Выкопана в плотном каменистом мергеле. Месторасположение выяснено по грабительскому шурфу размерами 1×0,5 м.

В плане могила подпрямоугольной формы, в разрезе — трапециевидной формы с расширяющимися ко дну стенками. Продольные борта сильно обрушены и испорчены современным шурфом. На глубине 0,75 м от современной дневной поверхности в северо-восточной части могилы зафиксирован тлен вертикально расположенной деревянной доски, прослеженный в разрезе на глубину 0,3 м. Доска ориентирована параллельно длинному борту объекта. На глубине 1,5 м отмечен контур истлевших бортов 2-х деревянных гробов прямоугольной формы. Дно могилы зафиксировано на глубине 1,83 м от современной дневной поверхности. На дне зачищены разрозненные кости черепа и посткраниального скелета. Инвентаря не обнаружено. Судя по контурам гробовищ и расположению антропологических останков, погребенных было двое, и размещались они по оси СВ-ЮЗ, головами на северо-восток.

Хронологическая позиция погребального сооружения ввиду отсутствия инвентаря остается невыясненной.

Некрополь Отаркой располагается в 2,9 км на юг от села Александровка (до нач. XIX ст. — Отаркой) Белогорского района Республики Крым на территории пахотных угодий и лавандового поля в междуречье рр. Сары-Су и Биюк-Карасу, в 5,5 км восточнее могильника Карасу-Баши (рис. 1). Ойконим «Отаркой» переводится с крымско-татарского примерно как «место возле пастбища» или «село рядом с пастбищем», чему соответствует и географическая позиция современного населенного пункта — на холмистой равнине с луговым разнотравьем, богатой водными источниками, близ Внешней гряды Крымских гор у северных склонов Караби-Яйлы.

Памятник был обнаружен в ноябре 2011 г. благодаря информации, полученной от старшего научного сотрудника Института археологии РАН, д. и. н. С. Ю. Внукова. Анализ снимков с портала Google Earth позволил заключить, что начало ограблений пришлось на 2008—2009 гг., пик — на 2010—2011 гг. Осмотр территории некрополя показал, что первые подземные полости были обнаружены грабителями по провалу на пахотном поле. В дальнейшем новые объекты вскрывались после тотальной проработки поверхности щупами с целью обнаружения подземной пустоты или каменной конструкции. Для проникновения в склеп над его куполом устраивался прямоугольной формы шурф параметрами ок. 1×0,5 м, в нижней части которого пробивалось небольшое отверстие круглой или овальной формы, непосредственно ведущее в подземную полость. Судя по всему, на поверхность извлекалась лишь малая часть заполнения камеры, основной же его массив перемещался внутри склепа, по мере перекопки его заполнения. После ограбления отверстия «запечатывались» мешками с грунтом и засыпались землей.

В рамках проведения разведочных мероприятий 2014 г. было принято решение обследовать и затем законсервировать 5 ограбленных погребальных сооружений с целью получения информации о новом археологическом объекте.

Объект 1.

Грунтовый склеп Т-образной планировки (рис. 4: 1). Грабительский шурф, пробивший купол подземной полости, был устроен на территории действующего лавандового поля, и по этой причине входная яма погребального сооружения не исследовалась. Склеп ориентирован по оси СВВ-ЮЗЗ. Входное отверстие находится в северо-восточной стенке. Известняковая закладная плита отвалена в древности. Высота входного отверстия — 1,4 м, ширина — 0,9 м, высота ступеньки — 10 см, расстояние от начала закладной плиты до ступеньки — 40 см. Камера в плане прямоугольной формы 2,8×2,1 м. Северо-западная и северо-восточная стенки полностью обвалены, юго-западная и юго-восточная частично сохранились. В южной части склепа прослежены остатки потолка склепа, оформленного в виде двускатного свода. Длинная ось свода перпендикулярна длиной оси входной

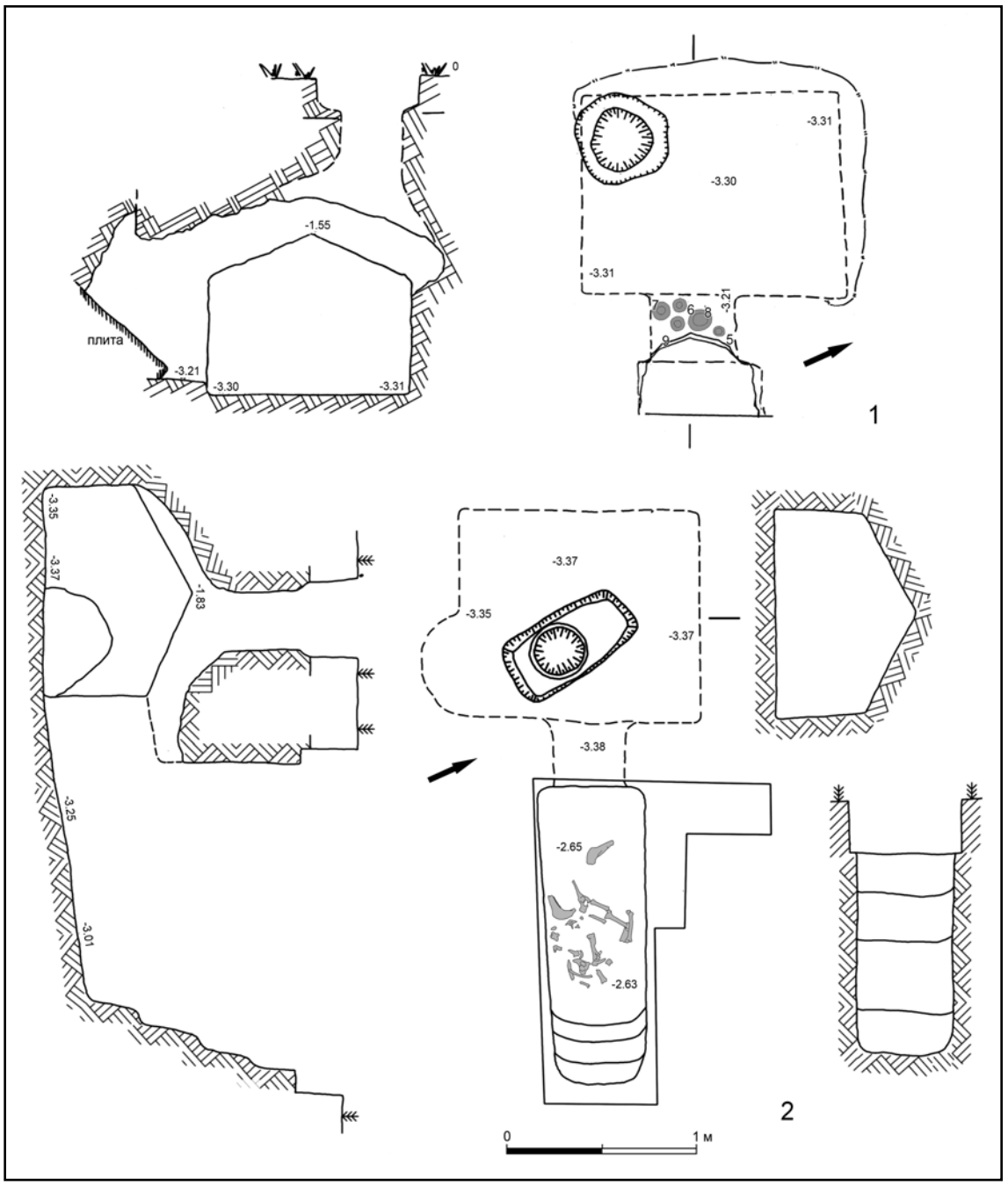

Рис. 4. Некрополь Отаркой. Объект 1: план, разрез (1); объект 2: план, разрез (2).

Fig. 4. Otarkoy necropolis. Object 1: plan, section (1); object 2: plan, section (2).

ямы. Высота стенок — 1,5 м, максимальная высота камеры 1,7 м. Камера оказалась полностью перекопана современными грабителями, нетронутым остался лишь небольшой участок заполнения вдоль юго-западной стенки и ступенька дромоса. В перемешанном заполнении склепа обнаружены мелкие кости человеческого скелета, серебряная пряжка (1), свинцовое пряслице (2), 2 фрагмента железных деталей шкатулки (рис. 5: 12), фрагментированный краснолаковый кувшин (3), фрагменты лепной лощеной (рис. 5: 1, 4) и краснолаковой (рис. 5: 6) посуды. На ступеньке дромоса зачищен набор лепной и краснолаковой посуды (4—9). Большинство сосудов фрагментировано.

Описание находок:

1. Серебряная пряжка с загнутым за край рамки концом язычка (рис. 5: 14). 1,7 × 0,2 см.

2. Пряслице свинцовое конусовидной в продольном сечении формы (рис. 5: 13). 2 × 1 см.

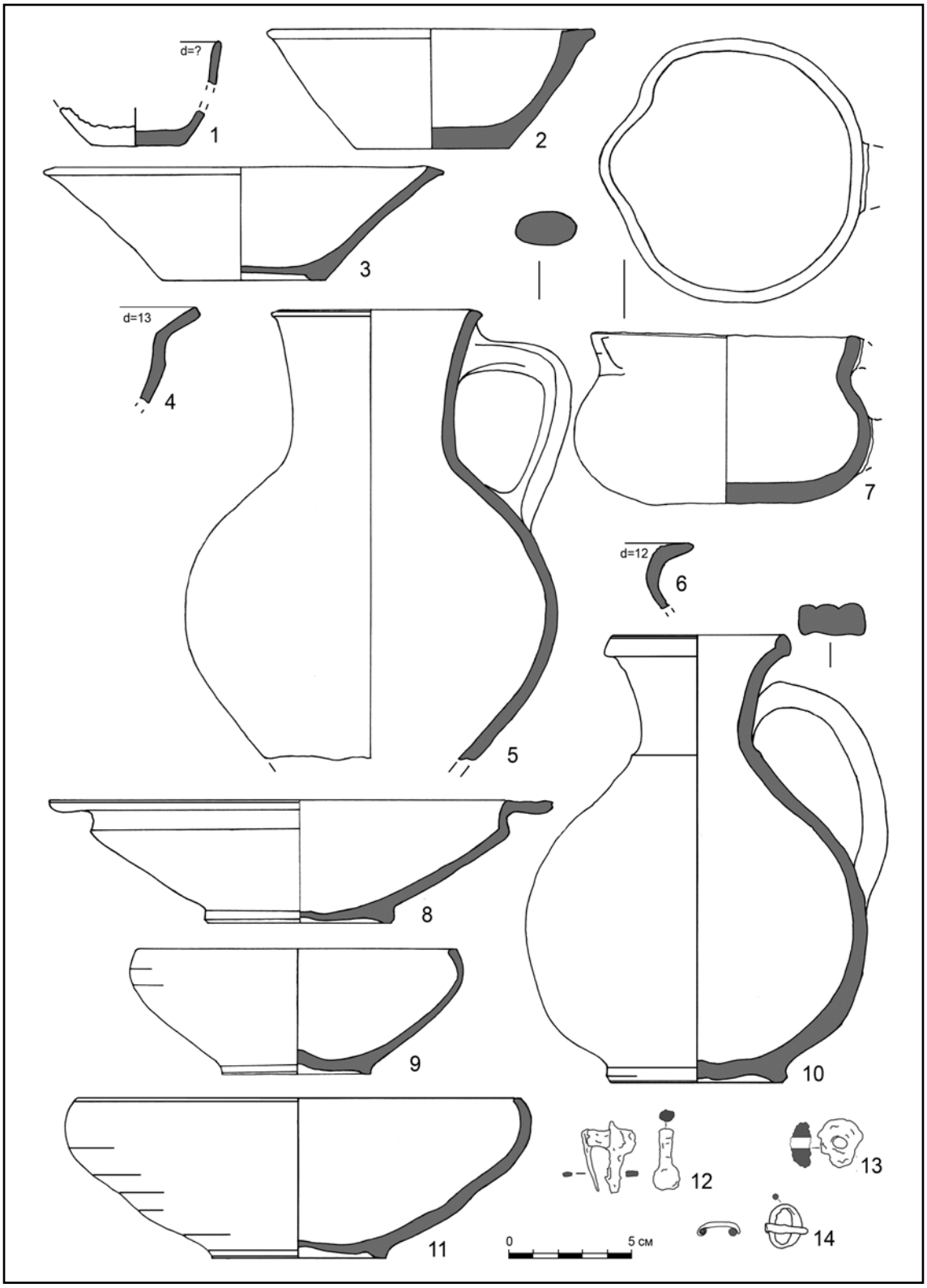

Рис. 5. Некрополь Отаркой. Индивидуальные находки из погребальной камеры объекта 1.

Fig. 5. Otarkoy necropolis. Finds from object 1 funerary chamber.

3. Кувшин краснолаковый с овоидным туловом на кольцевом поддоне с прямоугольной в сечении ручкой с тремя слабо выраженными гребнями (рис. 5: 10). H =18 см. D венчика = 7 см. D дна = 7 см. D max тулова = 12 см.

4. Кувшин лепной лощеный биконической формы с отогнутой под прямым углом оваль-

ной в сечении ручкой (рис. 5: 5). H = 18 см. D венчика = 8 см. D тулова = 16 см.

5. Кувшин лепной биконической формы с носиком-сливом (рис. 5: 7). Ручка отбита. H = 7 см. D венчика = 10,5 см. D дна = 7 см. D max тулова = 11 см.

6. Чашка краснолаковая с загнутым внутрь венчиком на кольцевом поддоне (рис. 5: 9). H = 5,3 см. D венчика = 12 см. D дна = 6 см.

7. Тарелка краснолаковая с загнутым внутрь венчиком на кольцевом поддоне (рис. 5: 11). H = 6 см. D венчика = 18 см. D дна = 7 см.

8. Тарелка краснолаковая с горизонтальным бортиком на кольцевом поддоне (рис. 5: 8). H = 5 см. D венчика = 20,5 см. D дна = 7,5 см.

9. Миска лепная лощеная (рис. 5: 2). H = 5 см. D венчика = 13 см. D дна = 6,5 см.

10. Миски лепной нелощеной фрагменты (рис. 5: 3). H = 4,5 см. D венчика = 16 см. D дна = 6 см.

Хронологические индикаторы:

1. Серебряная пряжка с загнутым за край рамки концом язычка. Щиток отсутствует. Подобные изделия в комплексах могильника Нейзац датируются второй половиной III — IV вв. н. э., причем большая их часть приходится на IV в. н. э. (Храпунов 2016: 100).

2. Краснолаковые тарелка с горизонтальным бортиком и кувшин с овоидным туловом могут быть отнесены к хроноиндикаторам фазы III (по В. Ю. Юрочкину и А. А. Труфанову) хронологии некрополей Юго-Западного и Центрального Крыма и датированы первой половиной IV в. н. э. (Юрочкин и др. 2007: 367).

Объект 2. Грунтовый склеп Т-образной планировки (рис. 4: 2). Ориентирован по оси СВ-ЮЗ. Входная яма прямоугольной в плане формы, заполнена рыхлым щебенистым мергелем. Длина входной ямы — 3,3 м, ширина — 1, 5 м. В юго-восточной ее стенке устроено 4 ступеньки высотой от 40 до 60 см, шириной 15 см. Высота входного отверстия — 1,1 м, ширина — 0,7 м. Ступенька в камеру не выражена, дно дромоса незначительно понижается по направлению к входу в камеру. При выборке заполнения входной ямы на глубине 2,1 м от поверхности были зафиксированы разрозненные кости лошади.

Камера склепа устроена в рыхлом каменистом мергеле. Входное отверстие расположено в северо-восточной стенке камеры. Камера в плане прямоугольной формы 2,6×2,3 м. Свод обрушен. Прослежены остатки северо-восточной и юго-западной стенок склепа, конструкция которых позволяет сделать вывод о двускатном оформлении свода камеры. Длинная ось свода перпендикулярна длинной оси входной ямы.

Высота стенок камеры 1 м, максимальная высота камеры до наивысшей точки свода 1,5 м. В нижней части юго-западной стенки склепа близ входного отверстия устроена ниша шириной 1,1 м, глубиной 0,4 м, высотой 0,7 м.

Вход закрыт массивной закладной плитой сланцевой породы, приваленной снаружи крупным известняковым камнем. Щели между плитой и стенками дромоса заложены мелкими осколками известняка. В верхней части плиты зафиксирован отлом, образовавшийся в результате древнего ограбления склепа.

Заполнение камеры склепа оказалась полностью перекопано современными грабителями. При его выборке обнаружены фрагменты деревянного изделия на конусовидных ножках (вероятно, блюдо-столик) (1), несколько фрагментированных сосудов с лаковым покрытием (2—5) (рис. 6: 4—7), кремневое изделие (6), фрагменты железных изделий (7—9).

Описание находок:

1. 7 фрагментов деревянного предмета сложной формы, в т. ч. 3 конусовидные ножки и 5 фрагментов плоской его части (рис. 6: 12). Размеры самого крупного фрагмента 27×12,5×2,4 см, ножек — 12×3,4×7 см, 12×3,6×6 см, 8,4×4,2 см. Аналогичный предмет был найден при исследованиях Усть-Альминского некрополя в могиле №700, датирующейся II в. н. э. (Пуздровский 2007: 415, рис. 5).

2. Краснолаковая тарелка с загнутым внутрь венчиком на кольцевом поддоне (рис. 6: 1). H = 5 см. D венчика = 12,5 см. D дна = 6 см.

3. Краснолаковая тарелка с загнутым внутрь венчиком на кольцевом поддоне (рис. 6: 2). H = 4,5 см. D венчика = 13 см. D дна = 6 см.

4. Чашка с темным лаковым покрытием с отогнутым наружу венчиком на кольцевом поддоне (рис. 6: 8). H = 5 см. D венчика = 11,5 см. D дна = 5 см.

5. Краснолаковое блюдо с загнутым внутрь венчиком на кольцевом поддоне (рис. 6: 3). Фрагментировано. H = 6 см. D венчика = 28 см. D дна = 20 см.

6. Орудие кремневое двустороннее с ретушированными краями (рис. 6: 13). 5×1,8 см.

7. 3 железные детали шкатулки (рис. 6: 9). 2×0,6 см, 1,6×0,7 см, 2,3×1,1 см.

8. Фрагмент железной проколки (рис. 6: 10). 4,2×1,1 см.

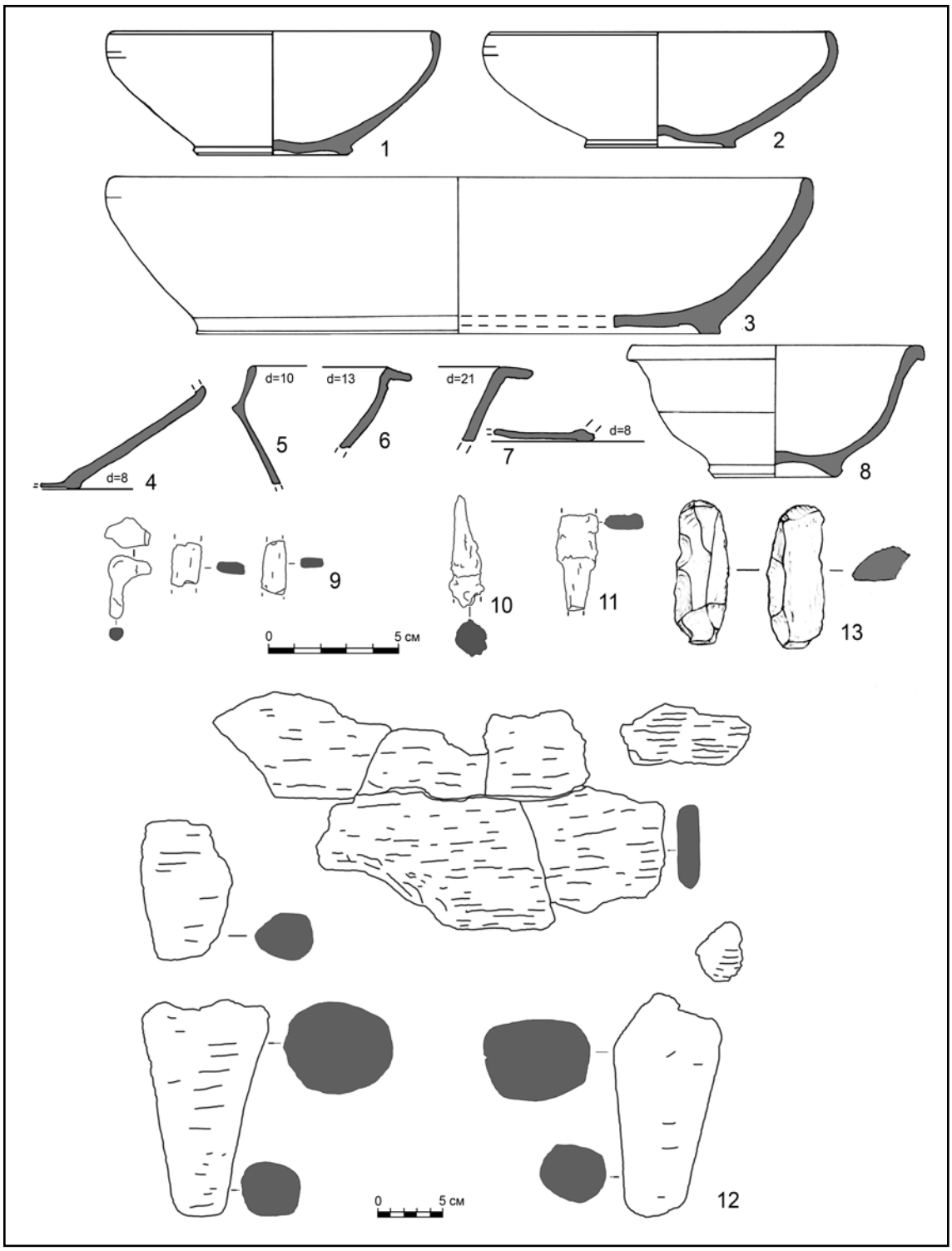

Рис. 6. Некрополь Отаркой. Индивидуальные находки из погребальной камеры объекта 2.

Fig. 6. Otarkoy necropolis. Finds from object 2 funerary chamber.

9. Фрагмент железного ножа (рис. 6: 11). 3,7 × 0,7 см.

Хронологические индикаторы:

1. Краснолаковое блюдо на кольцевом поддоне (рис. 6: 3). Подобные типы посуды отнесены В. Ю. Юрочкиным и А. А. Труфановым к хронологическим индикаторам фазы III хронологии некрополей Юго-Западного и Центрального Крыма, в рассмотренных исследователем крымских комплексах по совокупности материала датируются последней четвертью IV в. н. э. (Юрочкин и др. 2007: 367).

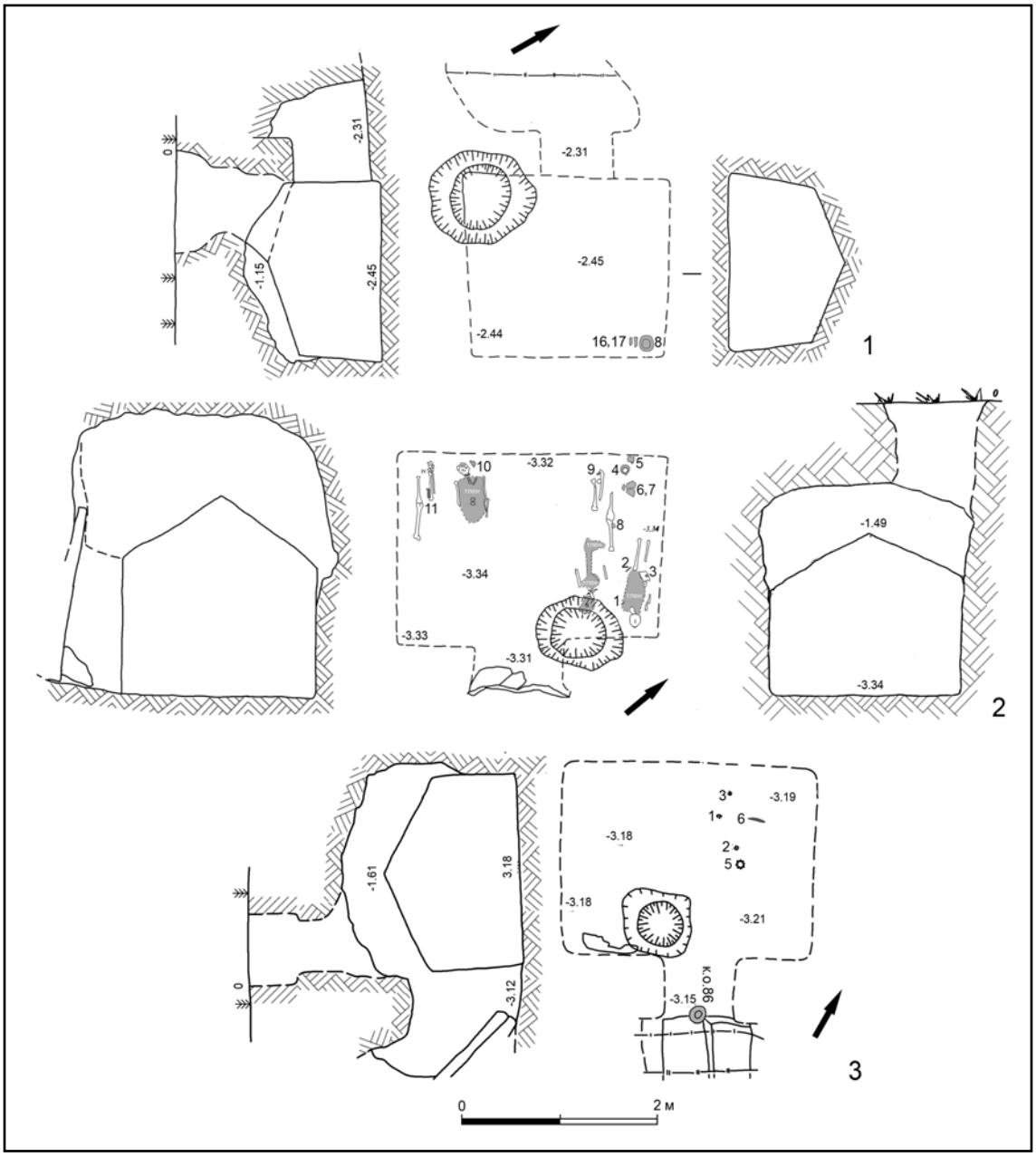

Рис. 7. Некрополь Отаркой. Объект 3: план, разрез (1); объект 4: план, разрез (2); объект 5: план, разрез (3).

Fig. 7. Otarkoy necropolis. Object 3: plan, section (1); object 4: plan, section (2); object 5: plan, section (3).

Объект 3. Грунтовый склеп Т-образной планировки (рис. 7: 1). Выкопан в рыхлом каменистом мергеле. Ориентирован по оси СЗ-ЮВ, входное отверстие устроено в северо-западной стенке.

По причине нахождения склепа на действующем лавандовом поле, входная яма не раскапывалась, заполнение склепа выбиралось через грабительский пролом полости провала камеры.

Камера в плане прямоугольной формы 2,5×2,1 м. Свод и стенки частично обрушены. Судя по внешнему виду сохранившейся части склепа, потолок его, как и в других погребальных сооружениях некрополя, был устроен в виде двускатного свода, длинная ось которого располагалась перпендикулярно по отношению к длинной оси входной ямы. Высота стенок 1 м, высота до наивысшей точки свода 1,68 м. Длина прослеженной изнутри части входной ямы 1,2 м, длина входного отверстия в камеру 0,5 м, ширина — 0,85 м, высота — 0,9 м. Высота ступеньки между входным отверстием и камерой — 10 см. Закладная плита отсутствовала.

Содержимое камеры полностью нарушено, нетронутым остался лишь небольшой участок площадью ок. 30×40 см в север-

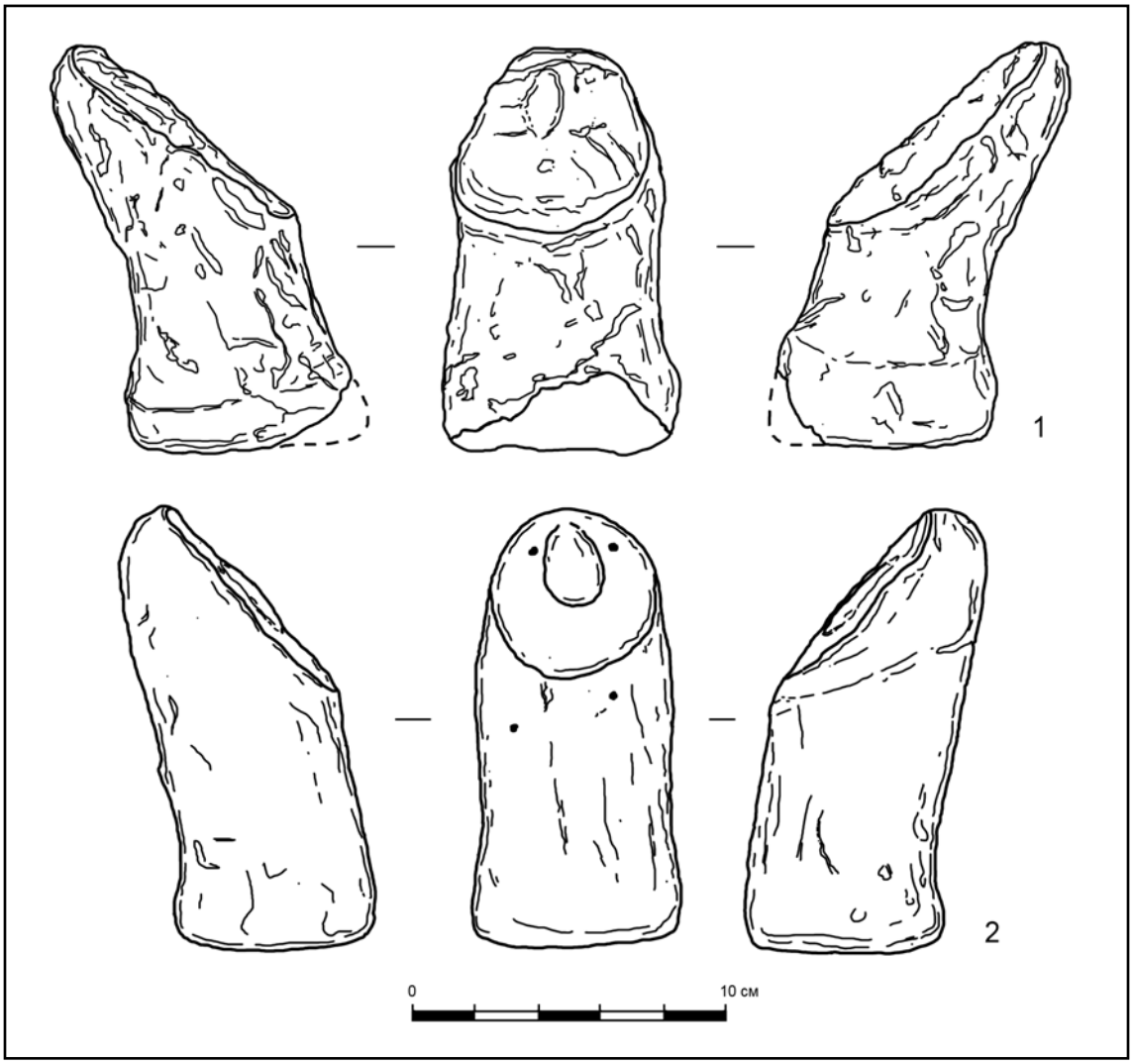

Рис. 8. Некрополь Отаркой. Глиняные антропоморфные статуэтки из погребальной камеры объекта 3.

Fig. 8. Otarkoy necropolis. Clay anthropomorphous statuettes from object 3 funerary chamber.

ном углу камеры. В перемешанном заполнении склепа обнаружены 3 фрагментированные лепные тарелки (9—11), фаянсовая ребристая бусина (18), 2 фрагмента железных ножей (рис. 9: 16, 18), фрагменты железного меча (19), фрагменты лепных сосудов (1—6, 12—14), фрагментированный краснолаковый кувшин (15). На нетронутом участке *in situ* зачищены две антропоморфные статуэтки из необожжённой глины (16, 17), рядом с которыми находилась нижняя часть лепного кувшина (8).

Описание находок:

1. Кувшин лепной лощеный с биконическим туловом (рис. 9: 1). Фрагментирован. H = 7 см. D дна = 6.8 см.

2. Горшка лепного нелощеного биконической формы фрагмент (рис. 9: 2). Сохранилось два налепа на тулове ниже венчика. H = 10 см. D венчика =10 см. D дна = 7,7 см.

3. Курильницы лепной нелощеной фрагмент ножки (рис. 9: 3). H = 6,5 см. D дна = 4,5 см.

4. Чашки лепной лощеной фрагменты (рис. 9: 6). H = 2,9 см. D венчика =10,6 см. D дна = 6 см.

5. Чашки лепной лощеной фрагмент (рис. 9: 5). H = 3,3 см. D дна = 7,8 см. D венчика = 14 см.

6. Горшка лепного нелощеного донца фрагмент (рис. 9: 7). H = 2,2 см. D дна = 4 см.

7. Кувшина биконической формы лепного нелощеного с налепом фрагменты (рис. 9: 8). H = 5 см. D дна = 7,1 см.

8. Кувшин лепной лощеный с биконическим туловом с налепом в основании ручки (рис. 9: 10). H = 15,5 см. D дна = 11 см. D тулова max = 20 см.

9. Чашка лепная лощеная (рис. 9: 11). H = 4,5 см. D венчика = 18 см. D дна = 6 см.

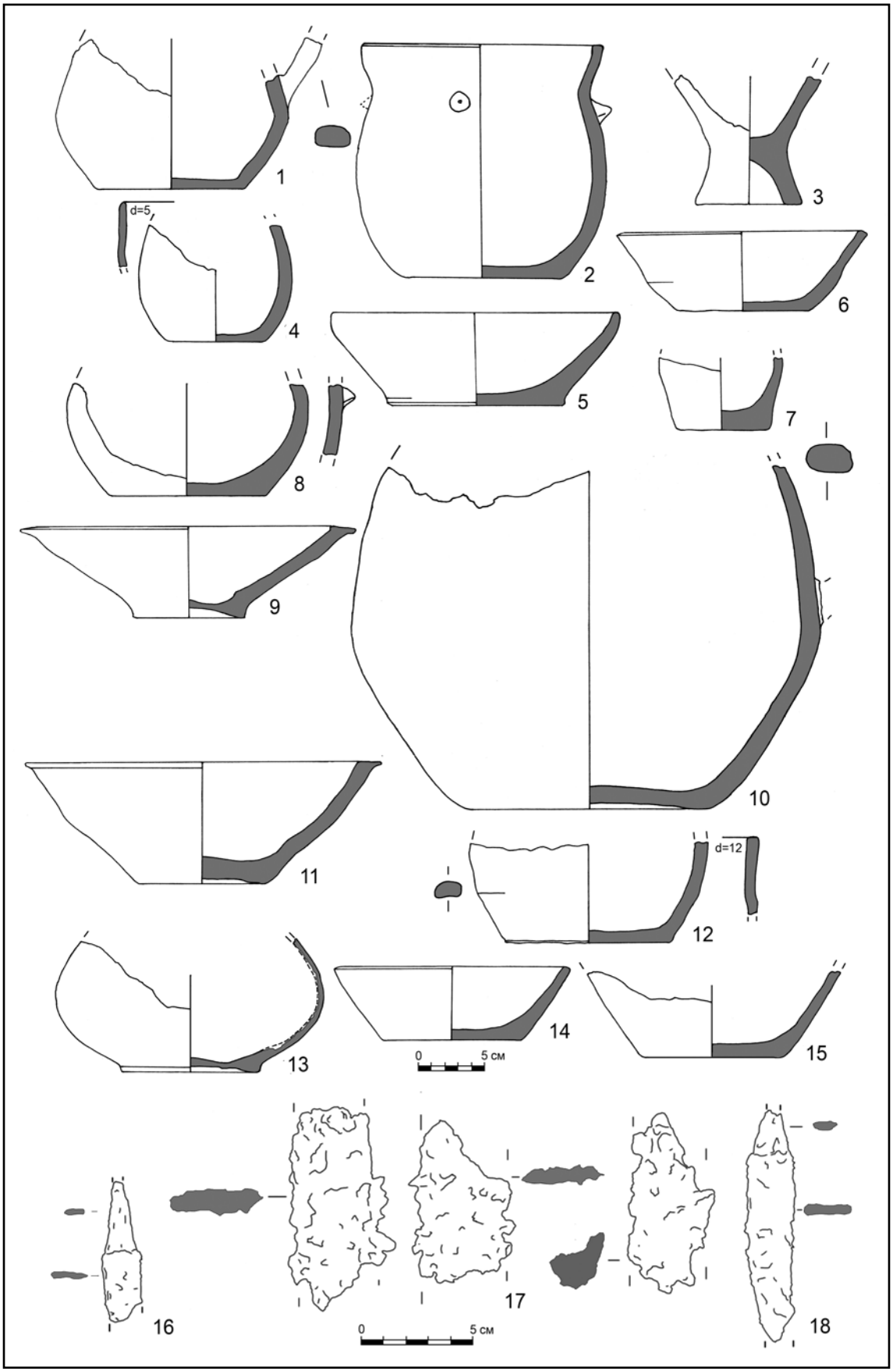

Рис. 9. Некрополь Отаркой. Индивидуальные находки из погребальной камеры объекта 3.

Fig. 9. Otarkoy necropolis. Finds from object 3 funerary chamber.

10. Тарелка лепная лощеная (рис. 9: 9). H = 3,4 см. D венчика = 10 см. D дна = 5 см.

11. Чашка лепная лощеная (рис. 9: 14). H = 2,8 см. D венчика = 10,4 см. D дна = 6,5 см.

12. Сосуда лепного нелощеного донце (рис. 9: 15). H = 3,1 см. D дна = 6,6 см.

13. Кувшина лепного лощеного нижней части фрагмент (рис. 9: 12). H = 6,5 см. D венчика = 12 см. D дна = 7,5 см.

14. Кувшина лепного лощеного биконической формы фрагменты (рис. 9: 4). H = 5,4 см. D дна = 4,5 см. D венчика = 5. D max = 7 см.

15. Кувшина краснолакового биконической формы на кольцевом поддоне фрагмент (рис. 9: 13). H = 6,5 см. D дна = 6 см. D max = 11 см.

16. Статуэтка антропоморфная из необожженной глины (рис. 8: 1). Тулово выполнено в виде усеченного конуса на плоском основании, верхняя часть которого оканчивается наклонной плоскостью овальной формы (стилизованное лицо). В ее центре размещен слаборельефный налеп вытянутой овальной формы (нос), по сторонам от которого хорошо заметны две черные точки, прорисованные углем (глаза). Вся поверхность статуэтки покрыта тончайшим слоем вещества белого цвета, который может быть как грунтовкой-красителем, так и налетом естественного происхождения. H = 13 см. D основания = 5 см.

17. Статуэтка антропоморфная, в целом аналогичная предыдущей (рис. 8: 2). Отличие состоит в наклонной посадке фигуры и рельефно выделенной тыльной части основания. Поверхность изделия неровная, поэтому налеп-нос выражен не так явно. Слева от него сохранились остатки черной точки. Передняя часть основания утрачена. H = 12,5 см. D основания = 6,5 см.

18. Фаянсовая ребристая бусина (рис. 15: 9). 1,5×1,8 см. Тип 15, вариант «г» по Алексеевой (Алексеева 1975: 34).

19. Фрагменты лезвия железного меча (?) (3 экз.) (рис. 9: 17). 8,8×4,1×0,9; 7,7×3×0,7; 7,1×4,1×1 см.

Хронологические индикаторы:

1. Фаянсовая ребристая бусина (рис. 15: *9*). По материалам Усть-Альминского некрополя отмечена А. А. Труфановым в погребениях 2, 3 и 4 хронологических групп (I — первая половина II вв. н. э.) (Труфанов 2009: 253). В детских погребениях могильника Опушки встречается в комплексах с I по первую половину III в. н. э. (Стоянова 2012: 89).

Объект 4. Грунтовый склеп Т-образной планировки (рис. 7: *2*). По причине нахождения склепа на распаханном и засеянном поле входная яма не исследовалась. Выборка заполнения склепа велась через грабительский пролом полости обвала. Склеп устроен в материковом рыхлом и каменистом мергеле. Камера в плане прямоугольной формы 3,5×2,3 м. Потолок и стенки частично обрушились. Судя по сохранившейся части камеры, потолок был оформлен в виде двускатного свода, длинная ось которого перпендикулярна по отношению к длинной оси входной ямы. Высота стенок 1,2 м, максимальная высота свода 1,7 м. Камера и входная яма ориентированы по оси ЮВ-СЗ, входное отверстие устроено в юго-восточной стенке камеры. Ширина прослеженной изнутри части входной ямы 1,1 м, высота частично обрушенного входного отверстия 1,2 м. Расстояние до закладной плиты 0,7 м. Массивная плита размерами 1,5×0,1 м и толщиной 0,12 м изготовлена из сланца.

Полная выборка заполнения камеры показала, что современные грабители дошли до дна не на всей площади камеры, а только в ее северном и южном углах. Зачистка непотревоженных участков поверхности дна выявила останки четырех погребенных.

Погребение I. Расположено у северо-восточной стенки камеры. Совершено на спине, в вытянутом положении, головой на юго-восток. Руки вытянуты вдоль туловища, ноги прямо. Кости ног ниже колен не сохранились. Состояние костей очень плохое: от позвоночного столба, ребер, тазовых костей сохранился только тлен. Вокруг костяка, под и над ним прослежен слабый тлен дубовой (?) колоды.

Инвентарь: в районе левого плеча зафиксировано железное шило (1), у левого бедра — железный нож (2), в районе правой тазовой кости — бронзовая пряжка (3). В ногах погребенного, у северо-западной стенки камеры, располагались лепные кувшин и кружка (4, 5), 2 лепные чашки (6, 7).

Погребение II. Расположено в центральной части камеры к северо-востоку от погребения 1. Совершено на спине, в вытянутом положении, головой на юго-восток. Руки вытянуты вдоль туловища, ноги прямо. Сохранность костей плохая, от черепа, позвоночного столба, грудной клетки сохранился только тлен. Вокруг костяка, под и над ним прослежен тлен дубовой (?) колоды.

Инвентарь: у правого колена найдена бронзовая пряжка (8), под правой стопой — обломок каменного оселка с отверстием (9).

Погребение III. Расположено в центральной части камеры, к юго-западу от входа. Совершено на спине, в вытянутом положении, головой на северо-восток. Руки уложены вдоль туловища, положение ног не прослеже-

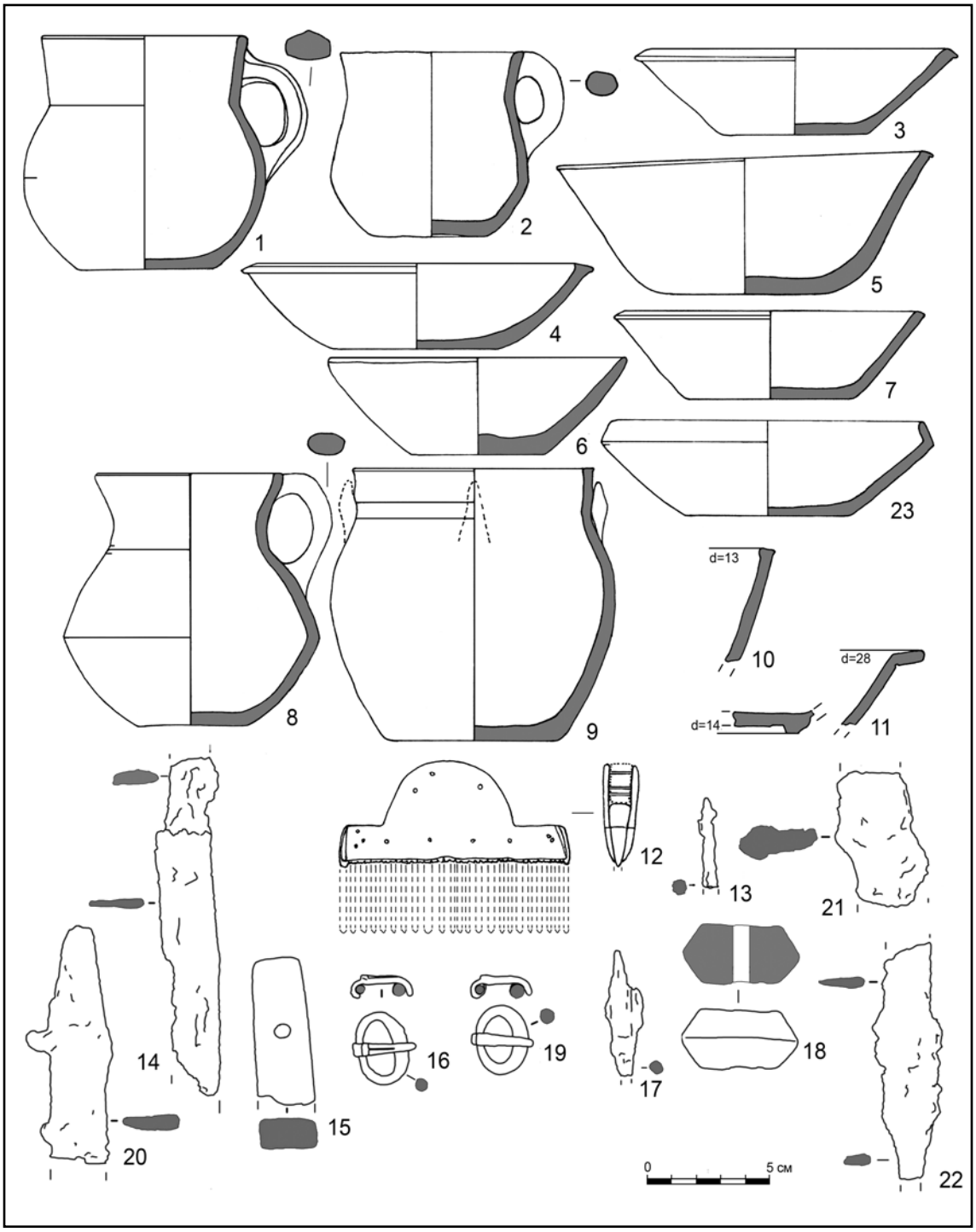

Рис. 10. Некрополь Отаркой. Индивидуальные находки из погребальной камеры объекта 3.

Fig. 10. Otarkoy necropolis. Finds from object 4 funerary chamber.

но. Вокруг костяка, под и над ним прослежен тлен дубовой (?) колоды.

Сохранность костей очень плохая, часть черепа, грудной клетки и позвоночного столба превратилась в тлен.

Инвентарь: слева от головы найден сложносоставной костяной гребень с бронзовыми штифтами (10).

Погребение IV. Расположено у юго-западной стенки камеры в непосредственной близости от погребения III. Совершено на спине, в вытянутом положении, головой на юго-восток, ноги прямо. Сохранность костей удовлетворительная. Верхняя часть костяка разрушена при современном ограблении.

Инвентарь: у правого колена зачищен железный нож (11), в перемешанном грунте выше уровня залегания костяка найдены фрагментированный лепной кувшин (12) и лепное лощеное пряслице (13).

При выборке грунта из камеры в нарушенном грабителями заполнении также были найдены: фрагменты гончарных и лепных сосудов (рис. 10: 4, 6, 7, 9—11, 23), фрагменты железных ножей (15), фрагмент железного черешкового наконечника стрелы (14).

Описание находок:

1. Шила железного фрагмент (рис. 10: 17) 4,5×1,4 см.

2. Ножа железного фрагмент (рис. 10: 22). 4,5×2,2 см.

3. Пряжка бронзовая с загнутым за край рамки концом язычка (рис. 10: 16). На тыльной стороне язычка выделена прямоугольная площадка. 2,5×1,6 см.

4. Кувшин лепной лощеный биконической формы (рис. 10: 1). Ручка в сечении овальная с выделенным центральным гребнем. H = 9,1 см. D венчика = 8,7 см. D дна = 6 см. D max = 9,8 см.

5. Кружка лепная лощеная биконической формы с овальной в сечении ручкой (рис. 10: 2). H = 7,1 см. D венчика = 8 см. D дна = 5,3 см. D max = 8,5 см.

6. Чашка лепная лощеная (рис. 10: 3). H = 2,7 см. D венчика = 13 см. D дна = 6,2 см.

7. Чашка лепная лощеная (рис. 10: 5). H = 6 см. D венчика = 15 см. D дна = 8 см.

8. Пряжка бронзовая с загнутым за край рамки концом язычка (рис. 10: 19). 2,3×1,7 см.

9. Точильного камня со сквозным отверстием фрагмент (рис. 10: 15). 5×2 см.

10. Гребень костяной сложносоставной (рис. 10: 12). Спинка округлой формы. Большая часть зубьев и один бронзовый штифт не сохранились. 9×4,5 см.

11. Ножа железного фрагмент (рис. 10: 14).12×1,9 см.

12. Кувшин лепной лощеный биконической формы с овальной в сечении ручкой (рис. 10: 8). H = 9,7 см. D венчика = 7,3 см. D дна = 5,2 см. D max тулова = 10,1 см.

13. Пряслице лепное лощеное биконической формы (рис. 10: 18). H = 2,2 см. D = 2,8 см. D max = 4 см.

14. Наконечника стрелы железной черешковой фрагмент (рис. 10: 13). 3,1×0,4 см.

15. Ножей железных фрагменты (рис. 10: 20—22). 4,5×2,2, 8,3×2,3, 8,3×2 см.

Хронологические индикаторы:

1. Сложносоставной костяной гребень погребения IV. Относится к типу Томас III (Thomas 1960: 77—94). По материалам могильника Нейзац такой тип гребней датируется IV в. н. э. (Храпунов 2011: 41).

2. Бронзовые пряжки с загнутым за край рамки концом язычка из погребений I и II. Щитки отсутствуют. На одном экземпляре выделена площадка на тыльной стороне язычка. По материалам могильника Нейзац отнесены И. Н. Храпуновым к IV в. н. э. (Храпунов 2016: 100).

Объект 5. Грунтовый склеп Т-образной планировки (рис. 7: 3). Устроен в материковом каменистом мергеле. Грабительская яма, пробившая полость провала камеры, была расположена на засеянном поле, по этой причине дромос склепа не исследовался, выборка заполнения камеры велась через грабительское отверстие. Камера в плане прямоугольной формы, потолок и частично стенки обрушены. Судя по сохранившейся части камеры, потолок представлял собой двускатный свод, длинная ось которого располагается перпендикулярно по отношению к длинной оси входной ямы.

Размеры камеры: 3×2,3 м, высота стенок — 1,1 м, максимальная высота свода — 1,6 м. Склеп ориентирован по оси СВ-ЮЗ, входное отверстие устроено в юго-восточной стенке камеры. Прослеженная изнутри длина входной ямы до закладных плит — 0,6 м, ширина — 0,8 м, высота частично обрушенного входного отверстия — 1,3 м. Вход был заложен в древности двумя плитами из слоистого сланца, отваленными впоследствии при древнем ограблении. Ступенька между входным отверстием и камерой не выражена. Заполнение камеры оказалось полностью перекопано в древности и в недавнее время. Антропологического материала не зафиксировано. На полу в северо-восточной части камеры обнаружены бронзовые украшения и детали поясной гарнитуры: 4 бронзовых пряжки (1—4), бронзовое уплощенное кольцо с тремя рядами выступов (5). Здесь же зафиксирован железный нож (6). У основания отваленных закладных плит обнаружена фрагментированная краснолаковая чаша (7). При переборке потревоженного грабителями заполнения склепа были обнаружены фрагменты железных ножей (8), фрагмент стеклянной реберчатой бусины (9), фрагменты стеклянного сосуда (к. о. 81), фрагменты лепных сосудов (10—12), фрагменты краснолакового сосуда (13).

Описание находок:

1. Пряжка бронзовая с загнутым за край рамки язычком (рис. 11: 26). Щиток овальной формы с одной заклепкой. 2×1,5 см.

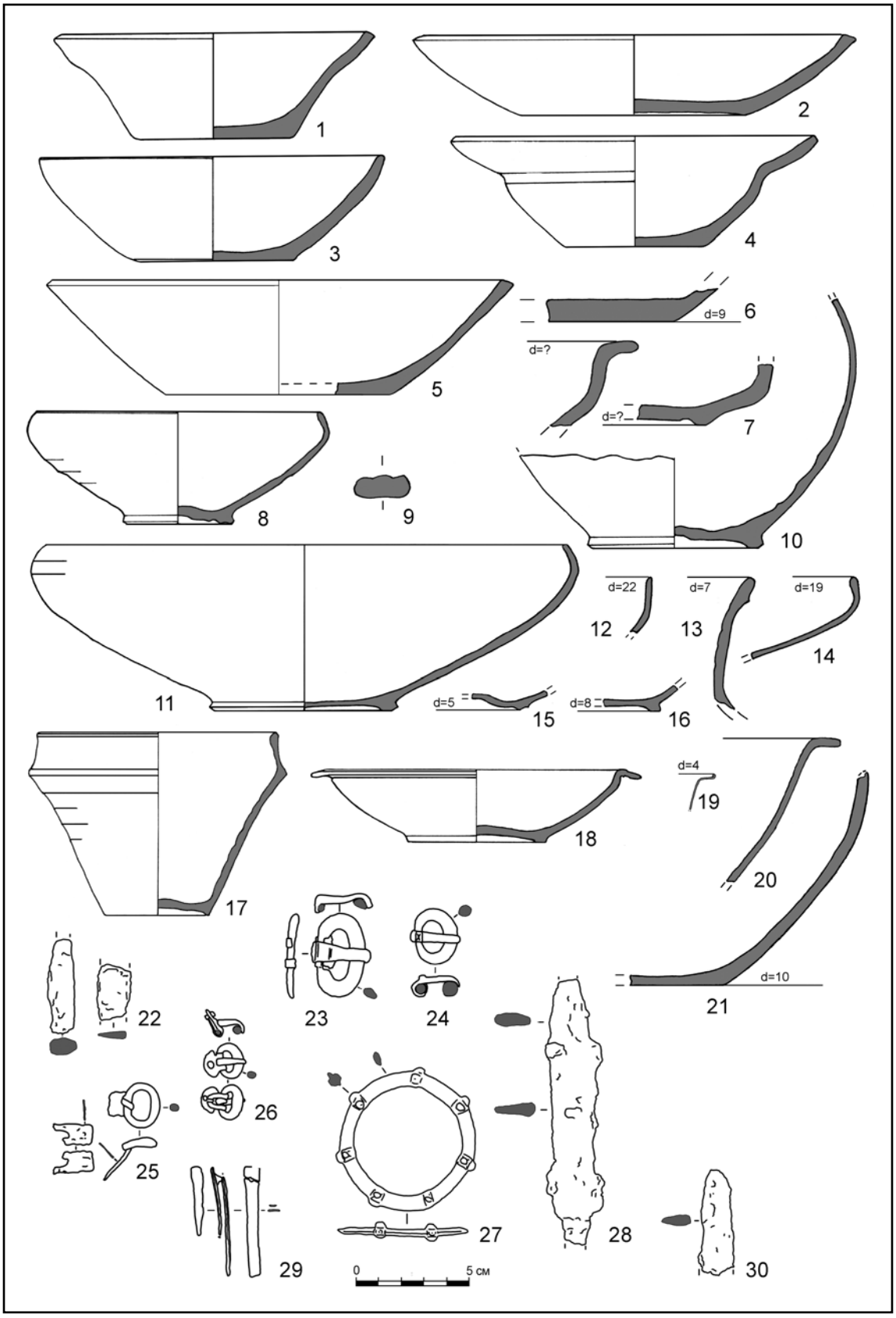

Рис. 11. Некрополь Отаркой. Индивидуальные находки из погребальной камеры объекта 5 и подъемный материал с грабительских отвалов.

Fig. 11. Otarkoy necropolis. Finds from object 5 funerary chamber and finds from pradatory dumps.

2. Пряжка бронзовая с загнутым за край рамки концом язычка (рис. 11: 23). Щиток частично утрачен. Тыльная часть язычка украшена 4 поперечными прочерченными полосами. 2×4 см.

3. Пряжка бронзовая с загнутым за край рамки язычком (рис. 11: 24). На тыльной части язычка устроена прямоугольная площадка, украшенная прочерченным крестиком. 2×2 см.

4. Пряжка бронзовая с щитком прямоугольной формы (рис. 11: 25, 29). Язычок утрачен. Отдельно 4 фрагмента бронзовых накладок. 2,9×2 см; 4,8×0,5 см.

5. Бронзовое уплощенное кольцо с тремя рядами выступов. В сечении линзовидное (рис. 11: 27). 6×0,3 см.

6. Нож железный (рис 11: 28).12,2×0,5 см.

7. Чаша краснолаковая с загнутым внутрь венчиком на кольцевом поддоне (рис. 11: 8). D венчика = 12,2 см. D дна = 4,5 см. H = 5 см.

8. Ножей железных фрагменты (3 шт.) (рис. 11: 22, 30). 4,2×1,1 см; 2,5×1,5 см; 4,7×1,5 см.

9. Бусины реберчатой глухого синего стекла фрагмент (рис. 15: 11). 0,8×0,7 см.

10. Чашка лепная лощеная (рис. 11: 1). D венчика = 14 см. D дна = 7 см. H = 4,5 см.

11. Чашки лепной лощеной фрагменты (рис. 11: 4). D венчика =12 см. D дна = 6 см. H = 5 см.

12. Чашки лепной лощеной фрагменты (рис. 11: 3). D венчика = 15 см. D дна = 7 см. H = 4,8 см.

13. Кувшина краснолакового на кольцевом поддоне нижней части фрагмент (рис. 11: 10). D дна = 7,5 см. H сохр. = 12 см.

Хронологические индикаторы:

1. Бронзовые пряжки с выступающими за край рамки язычками (4 экз.) (рис. 11: 23—26). Из них 3 с щитком, 1 без щитка. На одном экземпляре присутствует рельефная площадка на тыльной стороне язычка, на втором — тыльная сторона язычка украшена перпендикулярными прочерченными бороздами. Последний вариант отнесен В. Ю. Юрочкиным и А. А. Труфановым к подфазе IIIб хронологии могильников Центрального и Юго-Западного Крыма и датирован последней четвертью IV — началом V вв. н. э. (Юрочкин и др. 2007: 369).

2. Бронзовое уплощенное кольцо-амулет с тремя рядами выступов (рис. 11: 27). По материалам исследованных памятников Крыма датируется в целом I—III вв. н. э. (Труфанов 2009: 235). Экземпляр из объекта 5 некрополя Отаркой выделяется линзовидным сечением, в то время как основная масса подобных предметов в сечении округлая.

При визуальном осмотре отвалов с грабительских шурфов, расположенных на поле и посадках лаванды, были собраны профильные части краснолаковой (рис. 11: 6, 7, 11—16, 17, 18, 20, 21), лепной (рис. 11: 2, 5) посуды и фрагмент стеклянного кувшина (рис. 11: 19).

Особенностью данного некрополя являются камеры склепов с двускатными потолками, расположенные перпендикулярно по отношению к входной яме.

Некрополь Розенталь расположен в 2,5 км на юго-запад от с. Ароматное (до 1948 г. — Розенталь) Белогорского района Республики Крым на восточном склоне безымянной возвышенности на территории первой надпойменной террасы левого берега р. Бурульча (рис. 1). Ойконим «Розенталь» переводится с немецкого как «долина роз». Первоначальное название села находит свое объяснение в истории населенного пункта, основанного в 1805 г. семьями немецких колонистов из Вюртемберга и Бадена (Немцы России… 2006: 433). В 600 м на юго-восток от могильника располагается карьер по добыче известняка для Крымского содового завода.

Большая часть некрополя покрыта лесной лиственной корневой порослью и густыми кустами кизила, частично он располагается и на обрабатываемых сельхозугодиях. Грабительские шурфы в основном сконцентрированы в лесу, на опушке же и на поле при визуальном осмотре их обнаружено всего пять.

В 2015 г. было высказано предположение о наличии ранее неизвестного поселения античного времени, расположенного в 350 м выше по склону. На его существование могут указывать прослеженные в рельефе две подпорные террасы (Смекалова и др. 2015: 175).

Данный некрополь впервые был обследован в 2010 г. во время проведения объездов археологической экспедицией исторического факультета Таврического национального университета под руководством И. Н. Храпунова. В соответствующей публикации упоминается около 40 ограбленных погребальных сооружений, расположенных как на склоне возвышенности, так и на пашне к востоку от нее. Проанализировав подъемный материал с грабительских отвалов, авторы публикации отнесли захоронения некрополя к IV в. н. э. и сопоставили памятник с ранее известными некрополями Нейзац, Дружное и Суворово (Храпунов и др. 2010: 5—6).

Вторично памятник был обследован в 2014 г. в рамках работы Крымской предгорной археологической экспедиции. Исходя из общей ситуации в лесу и на опушке, а также благодаря анализу снимков с портала Google Earth, удалось выяснить, что в 2009—2010 гг. и позже могильник подвергся масштабному ограблению. Всего на его территории насчитано 48 грабительских шурфов, из которых не менее 10-ти пришлись на грунтовые склепы хорошей сохранности. Обследование показало, что грабители с помощью железных щупов выявляли местонахождение входных ям, заполненных более мягким по сравнению с окружающим материком грунтом. Затем ими прицельно прокапывался вертикальный шурф к закладной плите, после чего следовало проникновение в камеру и перекапывание ее заполнения. Большинство камер склепов, осмотренных через грабительские шурфы, сохранилось практически в первозданном виде: с минимальными обрушениями и уцелевшими потолками и стенками. Этот фактор и обусловил размах грабительской деятельности на территории некрополя. На момент проведения работ по доследованию погребальных сооружений следов свежих ограблений замечено не было. Однако осмотр некрополя в конце 2016 г. выявил признаки возобновления грабительской деятельности — на покрытом лесом и кустарником участке были зафиксированы следы бурения, вероятно, предпринятого с целью поиска новых подземных объектов.

Всего в 2014 г. было изучено 4 погребальных сооружения — 3 склепа Т-образной планировки и 1 естественная скально-грунтовая полость неправильной формы, использованная в качестве погребальной камеры.

Объект 1. Грунтовый склеп Т-образной формы, вырубленный в плотном массиве желтого песчаника и материковой глины (рис. 12: 1). Располагается на опушке леса близ границы вспахиваемого поля. Был ограблен дважды — в древности и в недавнем прошлом (2009—2010 гг.). Современная грабительская яма размерами 1,5×0,5 м устроена в привходовой части дромоса.

Склеп ориентирован по оси северо-восток — юго-запад, входная яма устроена в северо-восточной стенке камеры. Камера в плане четырехугольной формы 2,1×2 м, на высоте 20 см от пола в дальней юго-западной стенке вырублена прямоугольная ниша (50×50 см). Потолок и стенки камеры сохранились практически полностью, лишь в некоторых местах из стенок вывалились блоки из прослойки рыхлой гальки в общем плотном песчаниковом массиве. Свод камеры полуциркульный, на нем и на верхней части стенок великолепно сохранились следы рабочих инструментов (типа мотыжки с зазубринами на лезвии). Максимальная высота потолка — 1 м. Камера была наполовину заполнена рыхлым грунтом, затекшим из дромоса поверх отваленной в древности закладной плиты. Входная яма трапециевидной в плане формы (2,4×1,1 м), с сужающейся в северо-восточном направлении задней частью. По направлению ко входу в камеру ее пол понижается на 30 см. Входное отверстие оформлено в виде полукруглой арки, верхняя его часть, на месте стыка закладной плиты и торцовой стенки дромоса, расширена, вероятно, в процессе древнего ограбления склепа. Высота входного отверстия 30 см, ширина 70 см, длина коридора-дромоса — 15 см. Между входным отверстием и камерой устроена ступенька высотой 30 см.

В заполнении склепа встречены единичные фрагменты костей человеческого скелета и кости животных, фрагмент венчика лепного лощеного кувшина (1), бронзовый проволочный перстень (2), железное изделие (3), фрагмент железного ножа (4).

Описание находок:

1. Кувшина лепного лощеного венчика фрагмент (рис. 13: 8). D = 7 см.

2. Бронзовый проволочный перстень с закрученным щитком (рис. 13: 16). 2,4×2,3 см.

3. Изделие железное кольцевидной формы. 5×4 см.

4. Нож железный фрагмент (рис. 13: 13). 6,5×2,5 см.

Хронологические индикаторы:

1. Бронзовый проволочный перстень (рис. 13: 16). Аналогичные украшения встречены в погребениях некрополя Бельбек IV, датируются они широко I — первой половиной III вв. н. э. (Гущина и др. 2016: 127, 160, 162).

Объект 2. Грунтовый склеп Т-образной формы (рис. 12: 2). Выкопан в плотном материковом песчанике желтых оттенков. Склеп ориентирован по оси северо-запад — юго-восток, входная яма находится в северо-восточной стенке камеры.

Камера в плане прямоугольной формы, размером 3,4×2,5 м. Стенки и потолок сохранились практически полностью, на отдельных их участках зафиксированы следы рабочих инструментов (типа мотыги с зазубринами, инструмента с заостренным ровным краем). Свод полуциркульной формы плавно переходит в стенки. Максимальная высота потолка — 1,4 м. Пол ровный. В дальней стенке на высоте 30 см от пола вырублена ниша

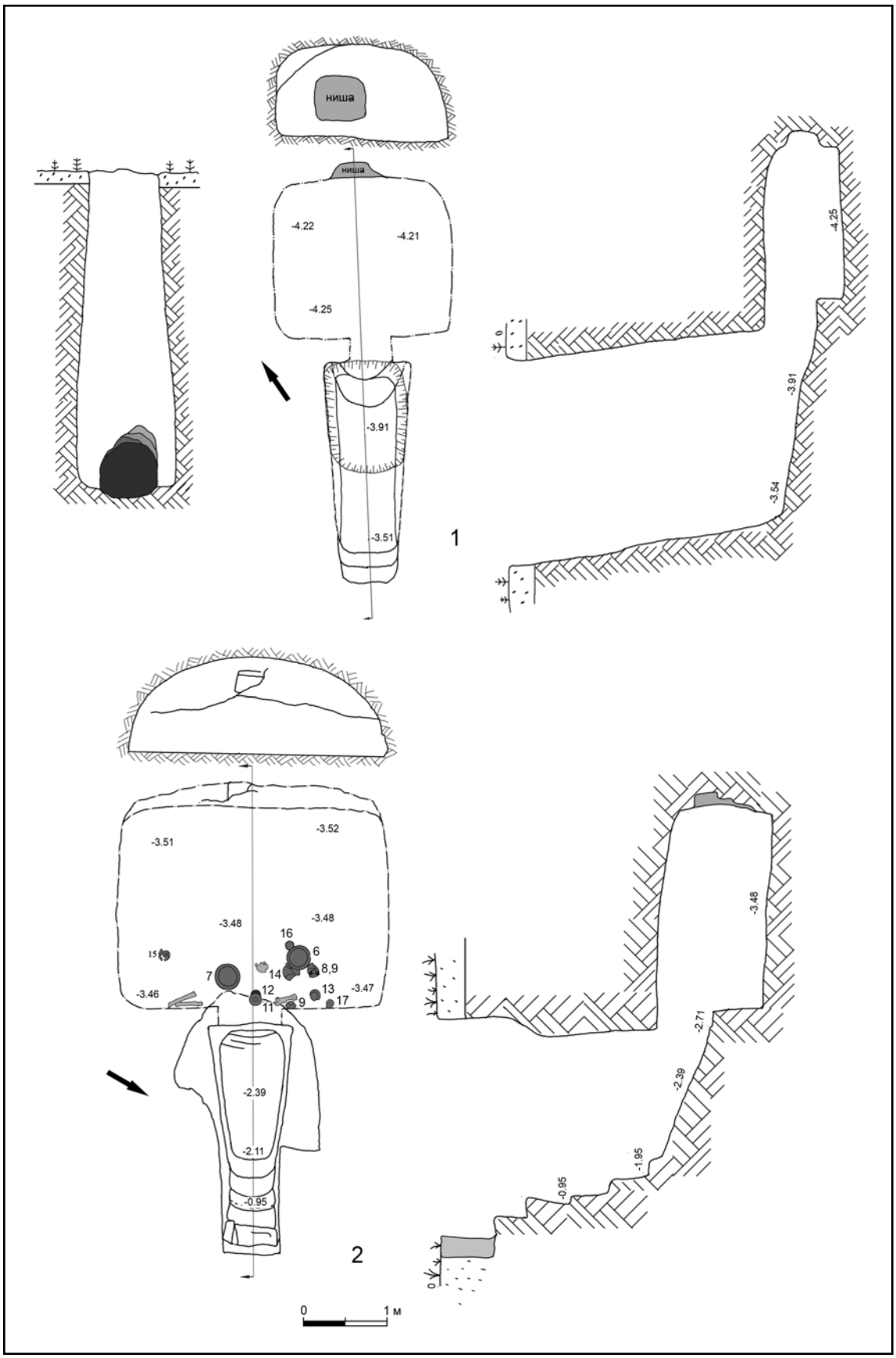

Рис. 12. Некрополь Розенталь. Объект 1: план, разрез (1); объект 2: план, разрез (2).

Fig. 12. Rosental necropolis. Object 1: plan, section (1); object 2: plan, section (2).

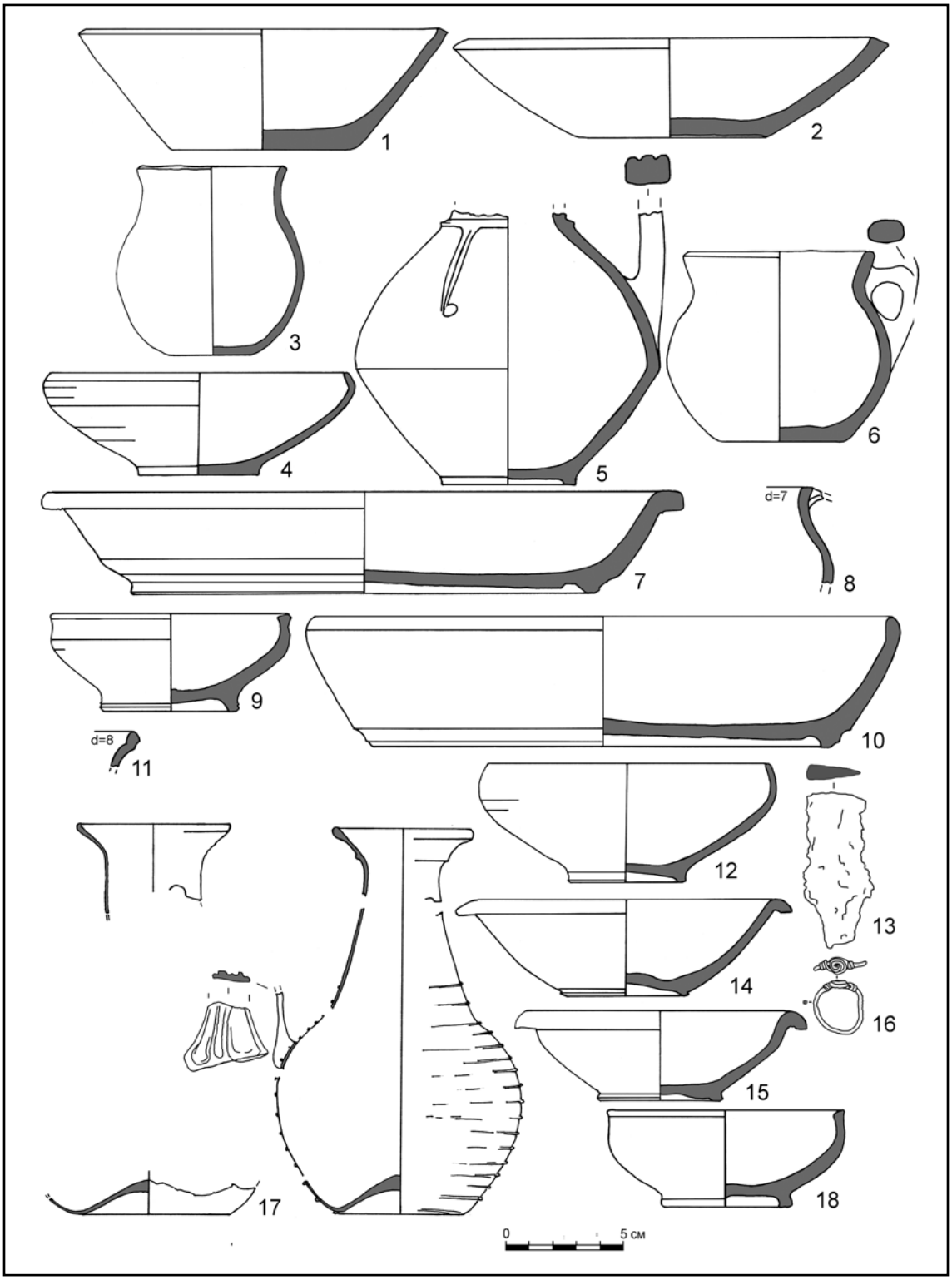

Рис. 13. Некрополь Розенталь. Индивидуальные находки из погребальных камер объектов 1 и 2.

Fig. 13. Rosental necropolis. Finds from object 1 and 2 burial chambers.

прямоугольной формы (30×25×20 см), ее нижняя часть обрушена. Входная яма трапециевидной в плане формы длиной 2,9 м, шириной 1,1 м. В ее торцовой северо-восточной стенке устроено 5 ступенек, самая верхняя оформлена плоской песчаниковой плиткой. Высота каждой из ступенек 50—60 см, ширина — 10—25 см. Дно входной ямы понижается на 60 см по направлению к камере. Вход в древности был заложен плоской сланцевой плитой (1,2×0,9 м), которая на момент раскопок была зафиксирована в отваленном состо-

янии. Входное отверстие оформлено в виде полукруглой арки высотой 70 см, шириной 80 см, длина коридора-дромоса составила 25 см. Между входным отверстием и камерой устроена ступенька высотой 60 см, край ее частично обвалился.

В перемешанном заполнении у пола камеры встречены фрагменты двух стеклянных кувшинов (1), фрагментированная узкогорлая светлоглиняная амфора типа F с дипинти (2), стеклянная бусина (3), фрагменты костяного составного гребня с бронзовыми штифтами (4), фрагменты лепной чашки (5). При зачистке пола камеры в непосредственной близости от ступеньки, вдоль северо-восточной стенки было обнаружено скопление гончарной и лепной посуды, фрагмент лицевого отдела черепа и длинные кости ног человеческого скелета. Среди инвентаря: 2 крупных краснолаковых блюда (6, 7), 6 краснолаковых чашек (8—13), лепная чашка (14), 2 лепных кувшина (15, 16), в том числе 1 фрагментированный — с фигурными налепами на горле (15), 1 лепной горшок (17), фрагмент краснолакового сосуда (рис. 13: 11). Среди скопления посуды также зафиксирована кость крупного рогатого скота.

Подобное местоположение инвентаря и останков погребенных, вероятно, вызвано особенностями древнего ограбления, когда все находки перемещались к источнику света у входного отверстия.

Описание находок:

1. Фрагменты двух одинаковых стеклянных кувшинов с накладными поперечными нитями (80 шт.) (рис. 13: 17). D венчика = 5 и 5 см. D донца = 5 см.

2. Амфора узкогорлая светлоглиняная типа F по Д. Б. Шелову (рис. 14: 13). Фрагментирована. На горловину нанесено дипинти красной краской. D венчика = 5,6 см, сохр. H = 48 см.

3. Бусина глухого темного стекла (рис. 15: 10). 0,8 × 0,4 см.

4. Фрагменты составного костяного гребня (18 шт.) (рис. 14: 14): бронзовые штифты, бронзовые штифты вместе с костяными пластинами, фрагменты костяных пластин. Форма предмета не восстанавливается.

5. Чашка лепная лощеная (рис. 13: 1). D венчика = 15,5 см. D донца = 7,5 см. H = 4,8 см.

6. Блюдо краснолаковое с загнутым внутрь венчиком на кольцевом поддоне (рис. 13: 10). Лак красно-бурого оттенка с потеками. D венчика = 26 см. D донца = 20 см. H = 5,8 см.

7. Блюдо краснолаковое с отогнутым наружу венчиком на кольцевом поддоне (рис. 13: 7). Лак красно-коричневого оттенка с потеками. D венчика = 27,7 см. D донца = 20 см. H = 4 см.

8. Чаша гончарная с лаковым покрытием с загнутым внутрь венчиком на кольцевом поддоне (рис. 13: 4). Лак черно-серого оттенка покрывает только верхнюю часть сосуда. D венчика = 13 см. D донца = 5 см. H = 4,2 см.

9. Чаша гончарная с лаковым покрытием на кольцевом поддоне (рис. 13: 18). Лак темно-коричневого оттенка с потеками и отпечатками пальцев. D венчика = 10 см. D донца = 6 см. H = 4 см.

10. Чаша гончарная с лаковым покрытием на кольцевом поддоне (рис. 13: 9). Лак темно-коричневого оттенка с потеками и отпечатками пальцев. D венчика = 10 см. D донца = 6 см. H = 4 см.

11. Чаша гончарная с лаковым покрытием с загнутым внутрь венчиком на кольцевом поддоне (рис. 13: 12). Лак темно-красного оттенка, покрывает поверхность сосуда пятнами с потеками и разводами. D венчика = 12 см. D донца = 4,5 см. H = 5,3 см.

12. Чаша гончарная с лаковым покрытием с отогнутым наружу венчиком на кольцевом поддоне (рис. 13: 15). Лак буро-коричневого оттенка с потеками и отпечатками пальцев. D венчика = 12,5 см. D донца = 5,4 см. H= 3,8 см.

13. Чаша гончарная с лаковым покрытием с отогнутым наружу венчиком на кольцевом поддоне (рис. 13: 14). Лак красного оттенка тонким слоем покрывает всю поверхность сосуда. D венчика = 14 см. D донца = 5,5 см. H = 4,3 см.

14. Чашка лепная лощеная (рис. 13: 2). D венчика = 18,5 см. D = донца = 8 см. H = 4 см.

15. Кувшин лепной лощеный с биконическим туловом (рис. 13: 5). Горло обвито поперечным налепом, к которому со стороны тулова симметрично примыкают 4 продольных налепа. Верхняя часть отсутствует. D горловины = 5 см. D донца = 5,5 см. H = 11,5 см. D тулова = 11 см.

16. Кувшин лепной лощеный биконической формы с овальной в разрезе ручкой (рис. 13: 6). D венчика = 8,5 см. D донца = 5,5 см. H = 9 см.

17. Горшок лепной лощеный биконической формы (рис. 13: 3). D венчика = 6,5 см. D донца = 4 см. H = 8 см.

Хронологические индикаторы:

1. Стеклянные кувшины, декорированные по тулову накладными нитями (рис. 13: 17). Отнесены В. Ю. Юрочкиным и А. А. Труфановым к хроноиндикаторам фазы III хронологии могильников Центрального и Юго-Западного Крыма (1—3 четверти IV в. н. э.) (Юрочкин и др. 2007: 365). Подобный экземпляр из могильника Дружное датируется аналогичным временем (Шабанов 2015: 117).

2. Узкогорлая светлоглиняная амфора типа F по классификации Д. Б. Шелова (рис. 14: 30). Согласно классификации В. Ю. Юрочкина и А. А. Труфанова, относится к фазе III (1—3 четверти IV в. н. э.) (Юрочкин и др. 2007: 367).

3. Краснолаковая посуда. Два варианта краснолаковых тарелок с горизонтальным бортиком типов Domzalski 1 и 2 (рис. 13: 7, 10). Дата, согласно крымским материалам, соответствует остальному инвентарю — 1—3 четверти IV в. н. э. (Юрочкин и др. 2007: 367).

4. Костяной сложносоставной гребень (рис. 14: 14). Определение типа затруднено, изделие фрагментировано. По материалам могильника Нейзац основное количество находок подобного плана относится к III—IV вв. н. э. (Храпунов 2011: 41).

Объект 3. Для совершения захоронения в древности была выбрана скальная полость, сформированная в массиве плотных песчаниковых пород и некогда заполненная щебенистой глиной (рис. 16: 1). В целях приспособления для погребений полость была расширена и углублена. Входная яма, в традиционном понимании этого термина, отсутствует. С северной стороны с поверхности скалы устроен практически вертикальный спуск в камеру через одну из естественных скальных трещин в потолке полости. Погребальная камера подпрямоугольной формы ориентирована по оси север-юг с небольшим смещением в восточный сектор. Современное ограбление совершено через обнаруженное с помощью щупа естественное отверстие в потолке полости у восточной стенки камеры. На момент проведения работ в 2014 г. полость на 2/3 была заполнена рыхлым переотложенным грунтом, постепенно проникавшим в камеру через трещины в потолке полости и отверстие входа. Практически все заполнение полости было нарушено современными грабителями, перемещавшими грунт в пределах камеры. Нетронутым остался лишь небольшой участок в северо-западном углу камеры непосредственно у входного колодца.

Камера в плане неправильной четырехугольной формы со скругленными краями, размеры: 3,1 × 2,5 м. Максимальная высота потолка 1,5 м. Глубина «входного колодца» 2,5 м, ширина — от 60 до 80 см. Для установки нижней части плиты во входном колодце на высоте 50 см от пола камеры была устроена подрубка, верхняя же ее часть опиралась на край скального потолка.

При выборке и просеивании грунта из камеры были обнаружены: фрагменты железных ножей (рис. 14: 8—12), бронзовая подвеска-лунница (1), многочисленные бусы (2—10), фрагмент краснолаковой тарелки (рис. 14: 3). При зачистке поверхности пола камеры, непосредственно у «входного колодца» *in situ* были обнаружены два краснолаковых сосуда, вложенных один в другой (11, 12) и лепной кувшин (13). Рядом с ними зафиксирована верхняя часть человеческого черепа.

Антропологический анализ костного материала из склепа показал, что в древности в камере было погребено не менее пяти человек.

Описание находок:

1. Подвеска-лунница бронзовая (рис. 14: 6). Выполнена из подпрямоугольной в сечении проволоки, часть ушка утрачена. 2,9 × 1,9 см.

2. Бусы цилиндрические, призматические глухого белого стекла (44 шт.) (рис. 15: 12). Тип 55 по Алексеевой (Алексеева 1978: 67).

3. Бусы цилиндрические глухого красного стекла (54 шт.) (рис. 15: 24). Тип 57 по Алексеевой (Алексеева 1978: 67). У некоторых на поверхности видны зеленые волокна.

4. Бусины в виде параллелепипеда глухого красного стекла (12 шт.) (рис. 15: 22). Тип 104 по Алексеевой (Алексеева 1978: 69).

5. Бусины в виде параллелепипеда прозрачного темно-зеленого стекла (9 шт.) (рис. 15: 23). Тип 131 по Алексеевой (Алексеева 1978: 70).

6. Бусы с внутренней металлической прокладкой (24 шт.) (рис. 15: 14, 15). Вытянутые цилиндрические пронизи и округлые пропорциональные и поперечно сжатые прозрачного бесцветного стекла. 11 экз. объединены в столбики по 2 и 3. Типы 1 и 4 по Алексеевой (Алексеева 1978: 29, 31).

7. Пронизи в виде плоских дисков глухого темно-лилового и синего стекла (6 шт.) (рис. 15: 16, 25). Тип 72 и 74 по Алексеевой (Алексеева 1978: 68).

8. Бусины сердоликовые округлые пропорционально и поперечно сжатые (2 шт.), бочковидная продольно вытянутая (1 шт.) (рис. 15: 20). Типы 2 и 3 по Алексеевой (Алексеева 1982: 16).

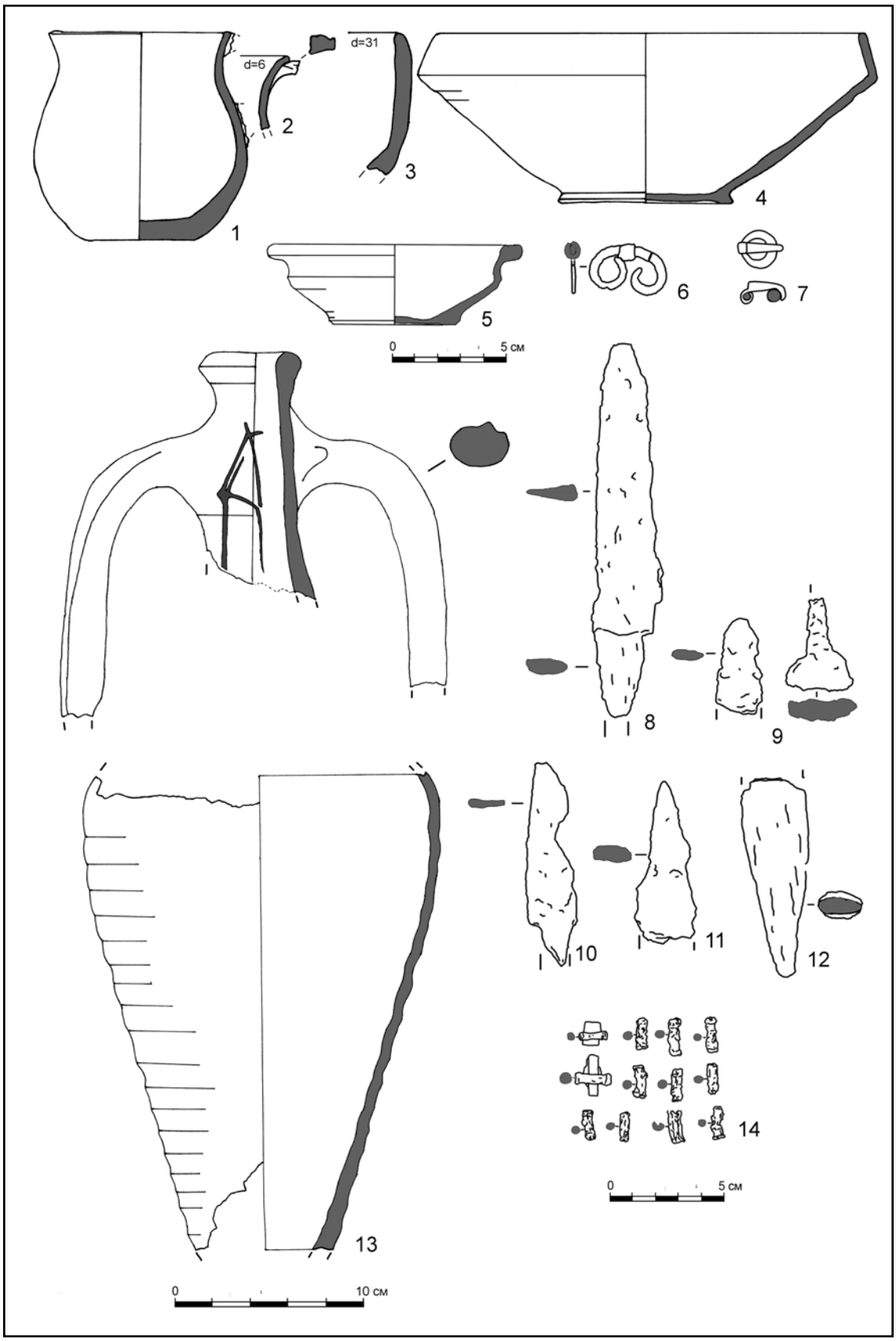

Рис. 14. Некрополь Розенталь. Индивидуальные находки из погребальных камер объектов 2, 3 и 4.

Fig. 14. Rosental necropolis. Finds from objects 2, 3 and 4 burial chambers.

Рис. 15. Некрополи Карасу-Баши, Розенталь и Отаркой. Бусы.

Fig. 15. Karasu-Bashi, Rosental and Otarkoy necropolises. Beads.

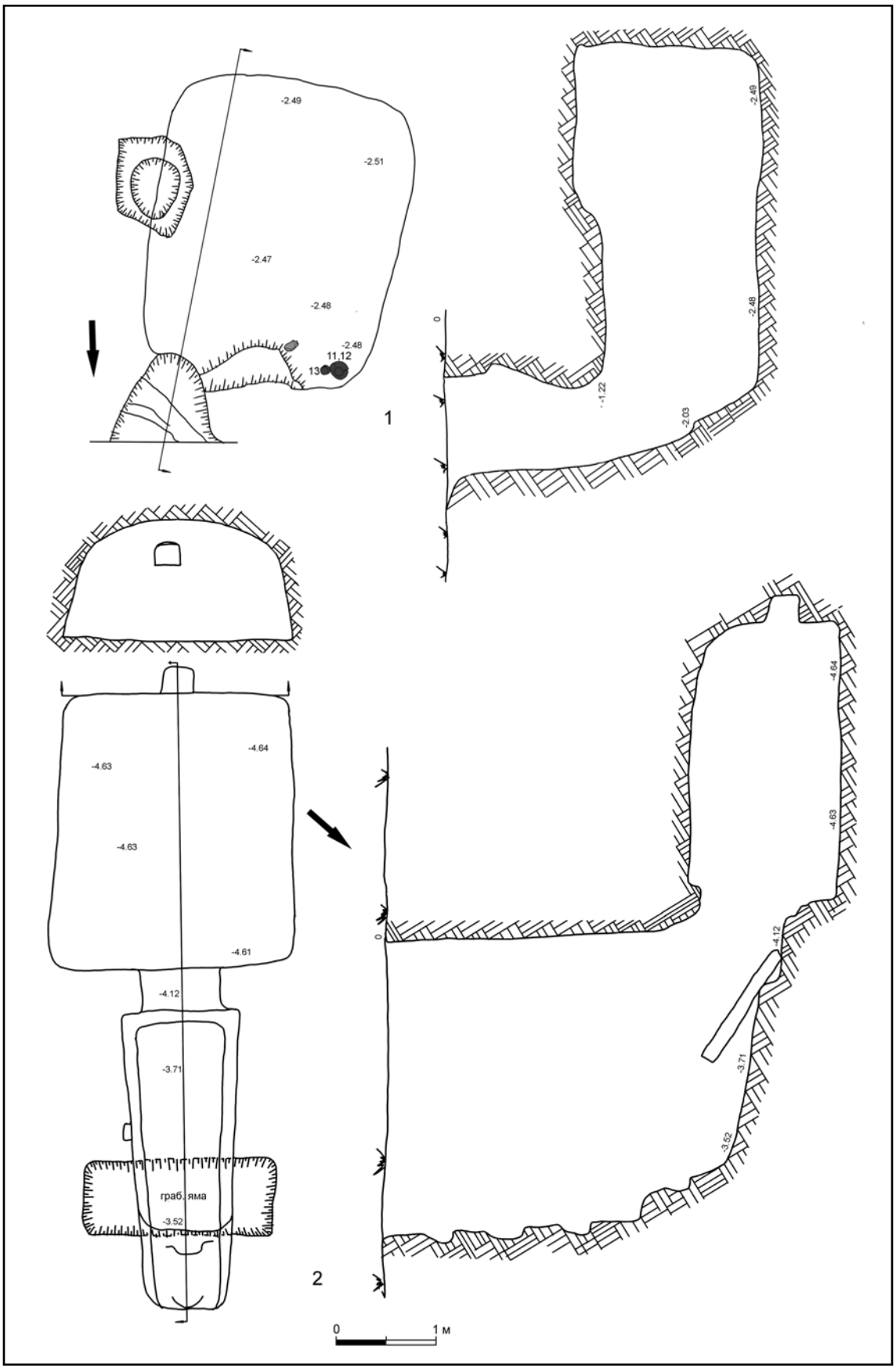

Рис. 16. Некрополь Розенталь. Объект 3: план, разрез (1); объект 4: план, разрез (2).

Fig. 16. Rosental necropolis. Object 3: plan, section (1); object 4: plan, section (2).

9. Бусина шаровидная из горного хрусталя (1 шт.) (рис. 15: 21). Тип 2 по Алексеевой (Алексеева 1982: 7).

10. Бусины гагатовые ромбовидные с двумя параллельными каналами отверстий (2 шт.) (рис. 15: 17). Тип 37 по Алексеевой (Алексеева 1978: 15).

11. Тарелка краснолаковая с вертикальным венчиком на кольцевом поддоне (рис. 14: 4). Лак светло-красного оттенка, на большей части сосуда стерт. D венчика = 19,6 см. D донца = 7,6 см. H = 7,3 см.

12. Чашка краснолаковая на кольцевом поддоне (рис. 15: 5). Лак буро-коричневого оттенка с потеками и разводами. D венчика = 11,4 см. D донца = 6 см. H = 3,2 см.

13. Кувшин лепной лощеный биконической формы (рис. 14: 1). Ручка отбита. D венчика = 8 см. D донца = 5 см. H = 9 см.

Хронологические индикаторы:

1. Бронзовая лунница-подвеска (рис. 14: 6). Согласно работам А. А. Стояновой, подобные изделия бытовали в Крыму во второй половине III—IV вв. н. э. (Стоянова 2016: 137).

2. Бусы (рис. 15: 12, 14, 15, 17, 20—25). Исследование А. А. Стояновой, предпринятое на материалах могильника Нейзац, показало, что цилиндрические и граненые пронизи из глухого красного, белого и зеленого цветов являются атрибутом женского погребального костюма II — первой половины III вв. н. э. (группа 5 по классификации исследовательницы) (Стоянова 2011: 120).

Объект 4. Грунтовый склеп Т-образной планировки (рис. 16: 2). Ориентирован по оси СВ-ЮЗ. Вырублен в плотном материковом песчанике. Камера в плане прямоугольной формы 2,3 × 2,8 м. Свод и стенки полностью сохранились, лишь из некоторых прилегающих в полу участков стенок вывалились блоки песчаника. На своде и стенках камеры, стенках и полу входной ямы повсеместно сохранились следы рабочего инструмента. В дальней стенке камеры на высоте 40 см от пола вырублена прямоугольная ниша 30 × 30 × 20 см. Входная яма расположена к северо-востоку от камеры. Между камерой и входной ямой устроена ступенька высотой 50 см. Длина дромоса 45 см, высота 90 см, ширина 80 см. Вход в камеру оформлен в виде полукруглой арки, заложенной в древности закладной плитой из обломка плоского песчаника. Плита зафиксирована в отваленном состоянии.

Входная яма трапециевидной формы с расширяющейся ко входу в камеру частью. Ее длина 3 м, максимальная ширина 1,2 м, глубина 4 м. В дальней узкой северо-восточной стенке устроено 5 ступенек-ниш. По направлению ко входу в камеру дно входной ямы понижается на 30 см. В месте установки закладной плиты на поверхности дна сделана специальная подрубка для ее фиксации.

Зачистка пола камеры показала, что склеп был полностью ограблен, по всей вероятности, еще в древности. На разных уровнях в заполнении встречены мелкие фрагменты человеческих костей и фрагменты стенок лепных лощеных сосудов. Кроме этого, здесь найдена серебряная пряжка (1).

Описание находок:

1. Пряжка серебряная с загнутым за рамку и ступенчато срезанным в тыльной части язычком (рис. 14: 7).

Хронологические индикаторы:

1. Серебряная пряжка с загнутым за рамку ступенчато срезанным в тыльной части язычком (рис. 14: 7). Согласно наблюдениям И. Н. Храпунова, сделанным в процессе изучения материалов могильника Нейзац, датируется IV в. н. э. (Храпунов 2016: 100).

Благодаря проведенным в 2014 г. исследованиям были открыты два ранее неизвестных грунтовых некрополя позднеантичного времени в Предгорном Крыму — близ с. Карасевка и Александровка. На их территории, а также на ранее выявленном некрополе у с. Ароматное, были проведены первые спасательные археологические раскопки. Их целью были уточнение хронологии и культурной принадлежности объектов, фиксация погребальных сооружений и изучение погребального инвентаря. В результате исследований выяснилось, что захоронения некрополей Отаркой и Карасу-Баши могут быть предварительно отнесены к IV — началу V вв. н. э. Материалы некрополя Розенталь дают несколько более широкий диапазон дат — погребения в естественной подземной полости (объект 3) и, возможно, в склепе № 1 по сопутствующему погребальному инвентарю могут быть отнесены к III в. н. э.

Анализ керамических сосудов, металлических украшений и деталей костюма, предметов туалета и орудий труда позволяет отнести открытые некрополи к варварскому населению Крыма, представленному памятниками типа Перевальное, Заречное, Дружное, Нейзац, Курское и другими.

Все они расположены цепочкой у северного подножия Внешней гряды Крымских гор, располагаясь на расстоянии от 2 до 10 км один

от другого. Открытые в 2014 г. объекты позволили продолжить эту своеобразную цепочку в восточном направлении[3].

Отдельного упоминания заслуживают находки двух антропоморфных идолов из некрополя Отар-Кой, так как подобные предметы — крайне редкая находка в погребальном контексте Крыма. Так, в некрополе Нейзац, где исследовано 599 погребальных объектов, найдено всего две антропоморфные фигурки, одна из которых была выполнена из меловой породы (Храпунов 2011: 112), вторая из глины (Храпунов 2016: 32). Обе статуэтки найдены в детских захоронениях. Еще одна каменная и две глиняные, с полихромной росписью, были обнаружены при раскопках грунтового некрополя Кара-Тау в 2016 г. (материал не опубликован, некрополь исследовался при участии авторов данной публикации).

С другой стороны, представительная серия лепных антропоморфных изваяний II—IV вв. н. э. происходит из поселения и святилища Таракташ близ Судака и является яркой особенностью и своеобразной визитной карточкой этого памятника (Шаров 2013: 313—319).

Литература

Алексеева Е. М. 1978. *Античные бусы Северного Причерноморья*. САИ Г1—12. Москва: Наука.

Алексеева Е. М. 1982. *Античные бусы Северного Причерноморья*. САИ Г1—12. Москва: Наука.

Зайцев Ю. П. 1997. Охранные исследования в Симферопольском, Белогорском и Бахчисарайском районах. В: Кутайсов В. А. (отв. ред.). *Археологические исследования в Крыму. 1994 год*. Симферополь: Сонат, 102—116.

Немцы России… 2006: Дизендорф В. Ф. (сост.). 2006. *Немцы России. Населенные пункты и места-поселения. Энциклопедический словарь = Die Deutschen Russlands. Siedlungen und Siedlungsgebiete. Lexikon*. Москва: ЭРН.

Пуздровский А. Е. 2007. *Крымская Скифия II в. до н. э. — III в. н. э. Погребальные памятники*. Симферополь: Бизнес-Информ.

Стоянова А. А. 2012. *Детские погребения из могильника Опушки (по результатам раскопок 2003—2009 гг.)*. Симферополь: Доля.

Смекалова и др. 2015: Смекалова Т. Н., Колтухов С. Г., Зайцев Ю. П. 2015. *Атлас позднескифских городищ Предгорного Крыма*. Санкт-Петербург: Алетейя.

Стоянова А. А. 2016. Подвески из могильника Нейзац. В: Храпунов И. Н. (отв. ред.). *Крым в сарматскую эпоху (II в. до н. э. — IV в. н. э.)* II. *20 лет исследований могильника Нейзац*. Симферополь: Наследие тысячелетий, 122—165.

Труфанов А. А. 2009. Хронология могильников Предгорного Крыма I в. до н. э. — III в. н. э. *Stratum plus* (2), 117—328.

Храпунов И. Н., Смекалова Т. Н., Власов В. П. 2010. *Археологические разведки в предгорном Крыму между долинами рек Биюк-Карасу и Бельбек*. Симферополь: Доля.

Храпунов И. Н. 2011. Некоторые итоги исследований могильника Нейзац. В: Храпунов И. Н. (отв. ред.). *Исследования могильника Нейзац*. Симферополь: Доля, 13—113.

Храпунов И. Н. 2016. Серебряные и бронзовые пряжки из могильника Нейзац. В: Храпунов И. Н. (отв. ред.). *Крым в сарматскую эпоху (II в. до н. э. — IV в. н. э.)* II. *20 лет исследований могильника Нейзац*. Симферополь: Наследие тысячелетий, 97—121.

Шабанов С. Б. 2015. *Римское стекло. Стеклянные сосуды из собрания Центрального музея Тавриды*. Симферополь: Нижняя Ореанда.

Шаров О. В. 2013. Антропоморфные глиняные статуэтки из раскопок культового комплекса Таракташ в восточном Крыму. В: Вахтина М. Ю. (отв. ред.). *Боспорский феномен. Греки и варвары на Евразийском перекрестке*. Санкт-Петербург: Нестор-История, 313—319.

Юрочкин В. Ю., Труфанов А. А. 2007. Хронология могильников Центрального и Юго-Западного Крыма III—IV вв. н. э. В: Зайцев Ю. П., Мордвинцева В. И. (отв. ред.). *Древняя Таврика. Посвящается 80-летию Татьяны Николаевны Высотской*. Симферополь: Универсум, 359—382.

Thomas S. 1960. Studien zu den germanischen Kämmen der römischen Kaiserzeit. In: *Arbeits- und Forschungsberichte zur sächsischen Bodendenkmalpflege*. Bd. 8. Leipzig: Landesamt für Archäologie, 77—94.

References

Alekseeva, E. M. 1978. *Antichnye busy Severnogo Prichernomor'ia (Ancient Beads of Northern Pontic Region)*. Series: Svod Arkheologicheskikh Istochnikov (Corpus of Archaeological Sources) G1—12. Moscow: "Nauka" Publ. (in Russian).

Alekseeva, E. M. 1982. *Antichnye busy Severnogo Prichernomor'ia (Ancient Beads of Northern Pontic Region)*. Series: Svod Arkheologicheskikh Istochnikov (Corpus of Archaeological Sources) G1—12. Moscow: "Nauka" Publ. (in Russian).

Zaitsev, Yu. P. 1997. In Kutaisov, V. A. (ed.). *Arkheologicheskie issledovaniia v Krymu. 1994 god (Archaeological Research in the Crimea in 1994)*. Simferopol: "Sonat" Publ., 102—116 (in Russian).

Diesendorf, W. F. (comp.). 2006. *Nemtsy Rossii. Naselennye punkty i mesta-poseleniia. Entsiklopedicheskii slovar' = Die Deutschen Russlands. Siedlungen und Siedlungsgebiete. Lexikon*. Moscow: „ERN" Publ. (in Russian).

Puzdrovskii, A. E. 2007. *Krymskaia Skifiia II v. do n. e. — III v. n. e. Pogrebal'nye pamiatniki (Crimean Scythia into the 2nd Century BC — 3rd Century AD. Funerary Sites)*. Simferopol: "Biznes-Inform" Publ. (in Russian).

[3] Промежуток между могильниками Карасу-Баши и Курское заполняется сильно ограбленным, но так и не подвергшимся научному изучению некрополем Алексеевского городища и далее на восток — некрополем Кара-Тау у с. Сенное (раскопки 2016 г.).

Stoianova, A.A. 2012. *Detskie pogrebeniia iz mogil'nika Opushki (po rezul'tatam raskopok 2003—2009 gg.) (Children Burials from the Opushki Burial Ground: based on excavations results of 2003—2009).* Simferopol: "Dolya" Publ. (in Russian).

Smekalova, T.N., Koltukhov, S.G., Zaitsev, Yu.P. 2015. *Atlas pozdneskifskikh gorodishch predgornogo Kryma (Atlas of the Late Scythian Fortified Sites in the Piedmont Crimea*). Series: Materials for the Archaeological Map of Crimea XV. Saint Petersburg: "Aleteiia" Publ. (in Russian).

Stoianova, A.A. 2016. In Khrapunov, I.N. (ed.). *Krym v sarmatskuiu epokhu (II v. do n.e. — IV v.n. e.) (Crimea in Satmatian Time (2nd Century BC — 4th Century AD))* II. *20 let issledovanii mogil'nika Neizats (20 Years of Studies on the Neusatz Burial Ground).* Simferopol: "Nasledie tysiacheletii" Publ., 122—165 (in Russian).

Trufanov, A.A. 2009. In *Stratum plus. Archaeology and Cultural Anthropology* (2), 117—328 (in Russian).

Khrapunov, I.N., Smekalova, T.N., Vlasov, V.P. 2010. *Arkheologicheskie razvedki v predgornom Krymu mezhdu dolinami rek Biiuk-Karasu i Bel'bek (Archaeological Survey in the Piedmont Crimea between the Biyuk-Karasu and Belbek Rivers Valleys).* Simferopol: "Dolya" Publ. (in Russian).

Khrapunov, I.N. 2011. In Khrapunov, I.N. (ed.). *Issledovaniia mogil'nika Neizats (Research of the Neusatz Necropolis).* Simferopol: "Dolya" Publ., 13—113 (in Russian).

Khrapunov, I.N. 2016. In Khrapunov, I.N. (ed.). *Krym v sarmatskuiu epokhu (II v. do n.e. — IV v.n. e.) (Crimea in Satmatian Time (2nd Century BC — 4th Century AD))* II. *20 let issledovanii mogil'nika Neizats (20 Years of Studies on the Neusatz Burial Ground).* Simferopol: "Nasledie tysiacheletii" Publ., 97—121 (in Russian).

Shabanov, S.B. 2015. *Rimskoe steklo. Stekliannye sosudy iz sobraniia Tsentral'nogo muzeia Tavridy (Roman Glass: Glass Vessels from the Collection of the Central Museum of Taurida).* Simferopol: "Nizhniaia Oreanda" Publ. (in Russian).

Sharov, O.V. 2013. In Vakhtina, M. Yu. (ed.). *Bosporskii fenomen. Greki i varvary na evraziiskom perekrestke (The Phenomenon of Bosporan Kingdom: Greeks and Barbarians on the Crossroads of Eurasia).* Saint Petersburg: "Nestor-Istoriia" Publ., 313—319 (in Russian).

Iurochkin, V. Yu., Trufanov, A.A. 2007. In Zaitsev, Yu.P., Mordvintseva, V.I. (eds.). *Drevniaia Tavrika (Ancient Taurica).* Simferopol: "Universum" Publ., 359—382 (in Russian).

Thomas, S. 1960. Studien zu den germanischen Kämmen der römischen Kaiserzeit. In *Arbeits- und Forschungsberichte zur sächsischen Bodendenkmalpflege*. Bd. 8. Leipzig: Landesamt für Archäologie, 77—94.

Статья поступила в номер 16 февраля 2017 г.

Andrey Churkin (Simferopol, Crimea). Historical and Archaeological Museum-Reserve "Scythian Neapolis" [1].

Andrey Churkin (Simferopol, Crimeea). Muzeul-rezervație istorico-arheologică „Neapolisul Scitic".

Чуркин Андрей Сергеевич (Симферополь, Крым). Историко-археологический музей-заповедник «Неаполь Скифский».

E-mail: andrey-churkin@inbox.ru

Iryna Shkribliak (Simferopol, Crimea). Historical and Archaeological Museum-Reserve "Scythian Neapolis" [2].

Iryna Shkribliak (Simferopol, Crimeea). Muzeul-rezervație istorico-arheologică „Neapolisul Scitic".

Шкрибляк Ирина Ивановна (Симферополь, Крым). Историко-археологический музей-заповедник «Неаполь Скифский».

E-mail: vejde_v_l@mail.ru

Address: [1, 2] Arkheologicheskaya St., 1, Simferopol, 295043, Crimea